Table: R6.1

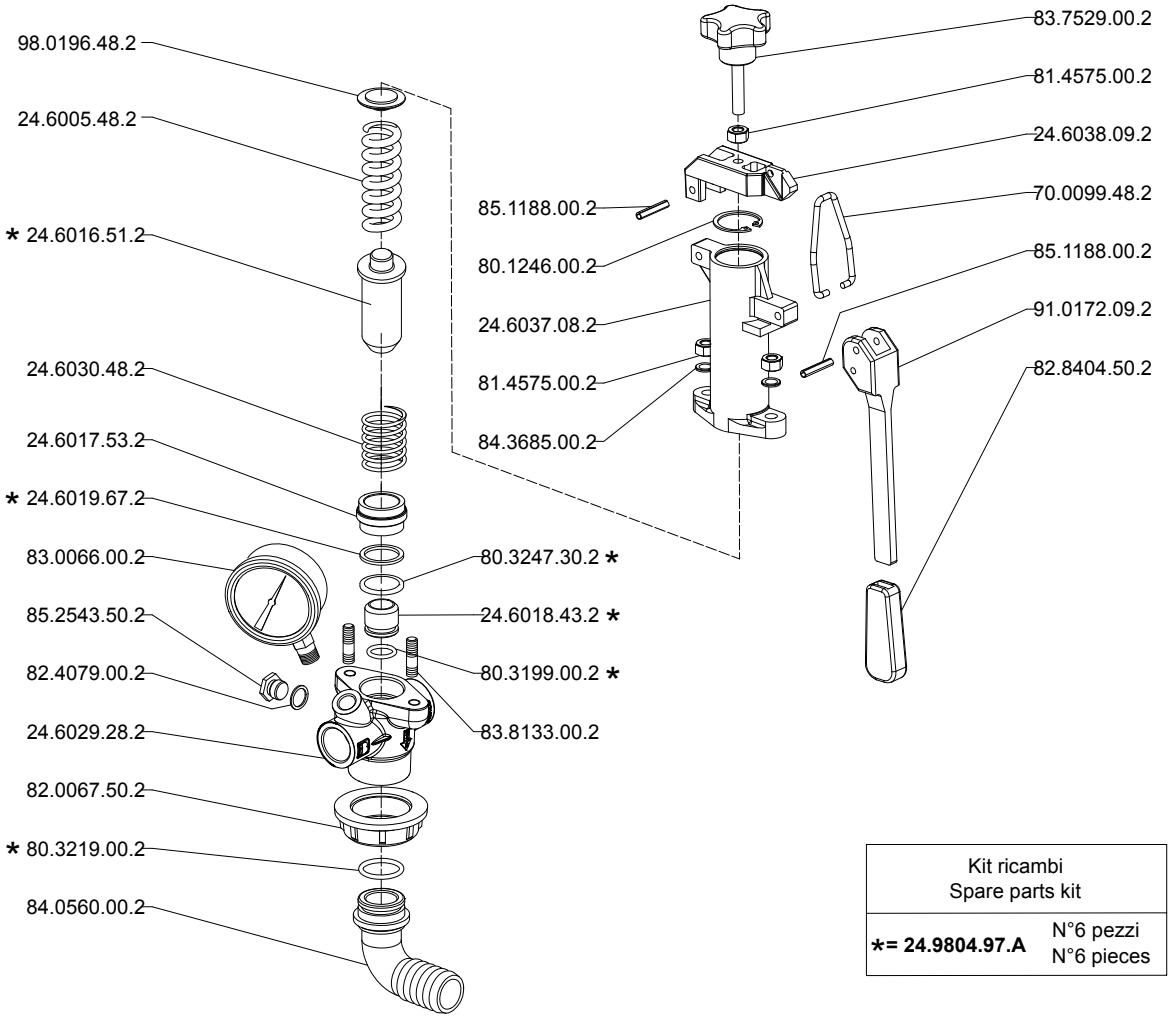

Kit ricambi Spare parts kit	
***= 24.9804.97.A**	N°6 pezzi N°6 pieces

Kit comando a distanza - Remote mounting kit

24.6021.97.3

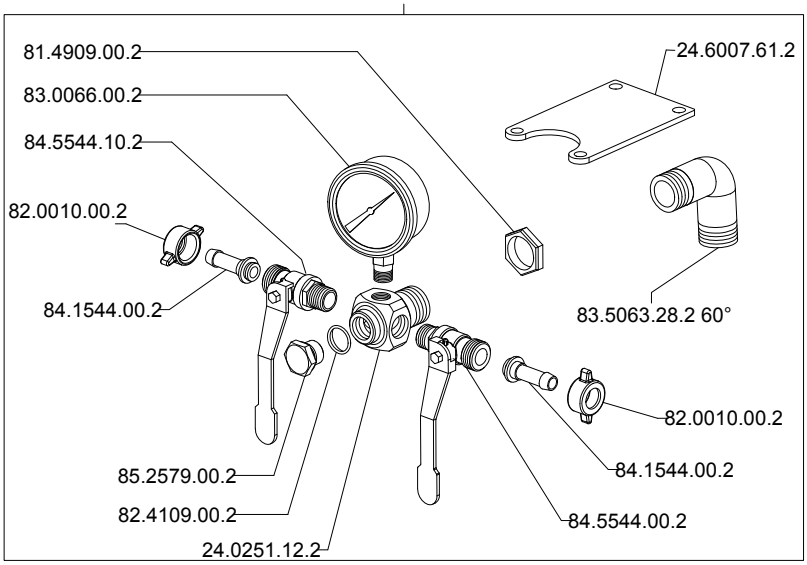

Kit raccordi - Pump kit

▲ **= 24.9802.97.3** : con raccordo - w/ connector 0°
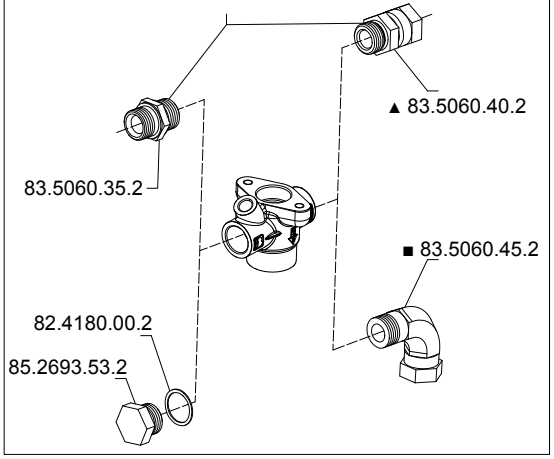
■ **= 24.9801.97.3** : con raccordo - w/ connector 90°