# CK 2216 - 2220

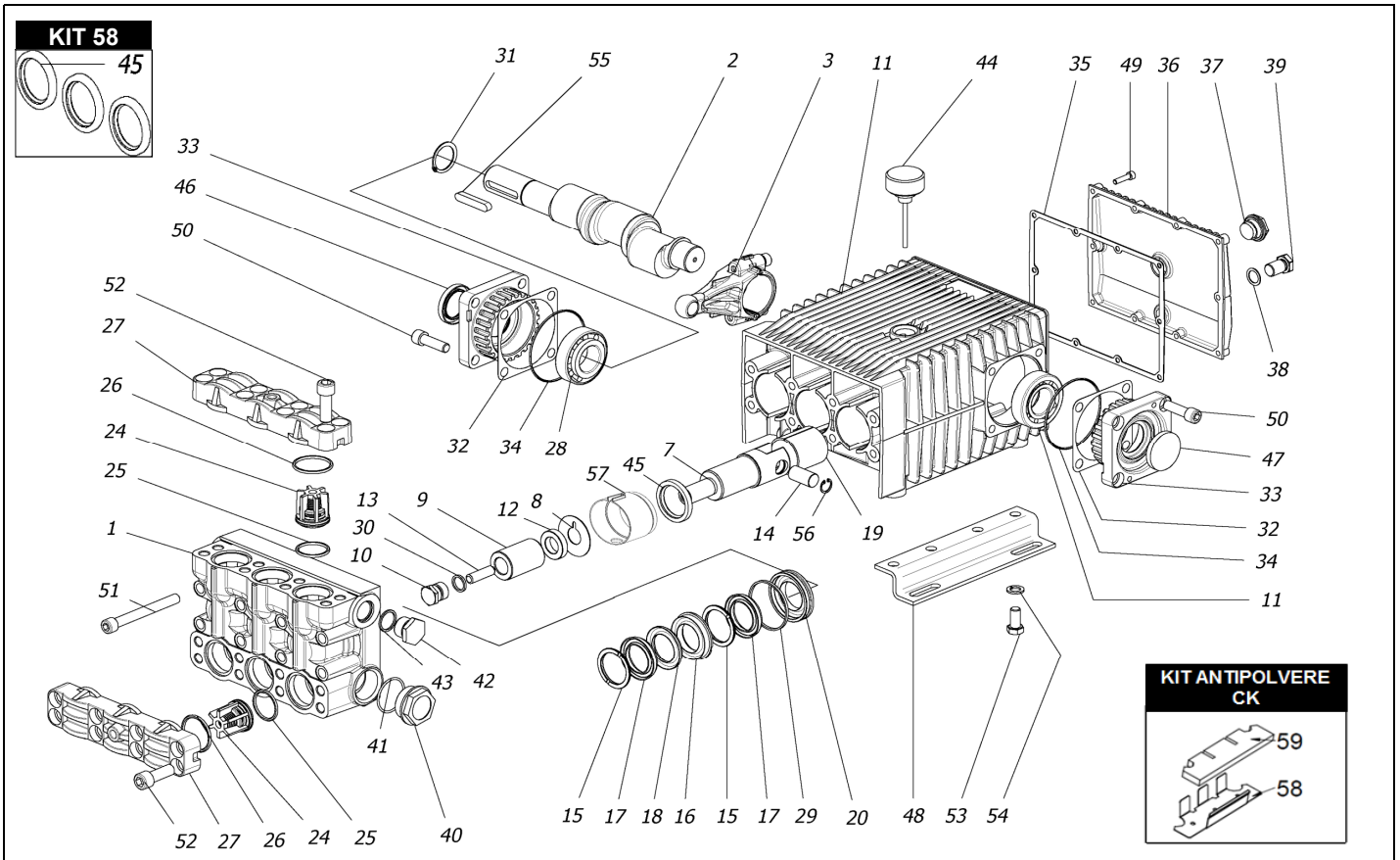


## KIT 47

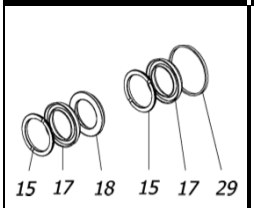


## KIT 46

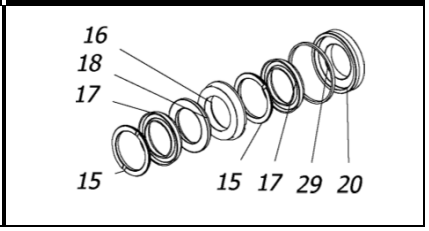


## KIT 44

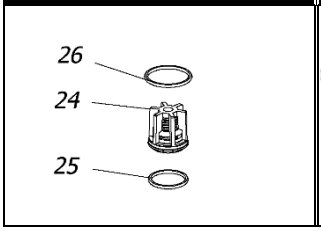


## KIT 171

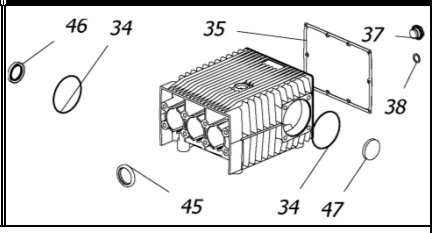


| POS. | CODICE PART NO. RÉF. | DENOMINAZIONE - DESCRIPTION - DESCRIPTION | Q.TY |
|---|---|---|---|
| 1 | 730333282 | CORPO POMPA | 1 |
| 2 | 730319262 | ALBERO D.35 (CK 2216) (fino a 06/17) | 1 |
| 2 | 730359262 | ALBERO D.45 (CK 2216) (da 07/17) | 1 |
| 2 | 730037262 | ALBERO D.35 (CK 2220) (fino a 06/17) | 1 |
| 2 | 730360262 | ALBERO D.45(CK 2220) (da 07/17) | 1 |
| 3 | 730417112 | BIELLA | 3 |
| 7 | 730426512 | GUIDA PISTONE | 3 |
| 8 | 730305652 | ROSETTA | 3 |
| 9 | 730310182 | PISTONE | 3 |
| 10 | 730051532 | TAPPO SERRAGGIO PISTONE | 3 |
| 11 | 730524092 | CARTER SERIE CK | 1 |
| 12 | 730424532 | DISTANZIALE | 3 |
| 13 | 863900002 | VITE | 3 |
| 14 | 852007402 | SPINOTTO | 3 |
| 15 -Kit 46-47 | 730309322 | ANELLO DI SPINTA | 6 |
| 16 -Kit 46 | 730307532 | LANTERNA ANTERIORE | 3 |
| 17 -Kit 46-47 | 802165002 | GUARNIZIONE V 30 - 45 | 6 |
| 18 -Kit 46-47 | 730035322 | ANELLO ANTIESTRUSIONE | 3 |
| 19 | 804470002 | BOCCOLA AUTOLUBRIFICANTE | 3 |
| 20 -Kit 46 | 730446532 | LANTERNA POSTERIORE | 3 |
| 24 -Kit 44 | 739824973 | GR. VALVOLA | 6 |
| 25 -Kit 44 | 803253002 | ANELLO OR | 6 |
| 26 -Kit 44 | 803263002 | ANELLO OR | 6 |
| 27 | 730126282 | COPERCHIO VALVOLE | 2 |
| 28 | 812859002 | CUSCINETTO D.35X72 (fino a 06/17) | 2 |
| 28 | 812940002 | CUSCINETTO D.45X80 (da 07/17) | 2 |
| 29 -Kit 46-47 | 803283002 | ANELLO OR | 3 |
| 30 | 803182502 | ANELLO OR | 3 |
| 31 | 801264002 | ANELLO ELASTICO D.35 | 1 |
| 32 | 730413652 | SPESSORE 0.1 | 1 |
| 32 | 730414652 | SPESSORE 0.2 | 2 |
| 33 | 730476092 | SUPPORTO CUSCINETTO D.72 (fino a 06/17) | 2 |
| 33 | 730477092 | SUPPORTO CUSCINETTO D.80 (da 07/17) | 2 |
| 34 -Kit 171 | 803210672 | ANELLO OR | 2 |
| 35 -Kit 171 | 730065722 | GUARNIZIONE | 1 |

| POS. | CODICE PART NO. RÉF. | DENOMINAZIONE - DESCRIPTION - DESCRIPTION | Q.TY |
|---|---|---|---|
| 36 | 730475092 | COPERCHIO POSTERIORE | 1 |
| 37 -Kit 171 | 853515502 | SPIA OLIO | 1 |
| 38 -Kit 171 | 824107002 | GUARNIZIONE | 1 |
| 39 | 852579002 | TAPPO G 3/8 | 1 |
| 40 | 852740532 | TAPPO G1"1/4 | 1 |
| 41 | 803209002 | ANELLO OR | 1 |
| 42 | 852693532 | TAPPO G3/4 | 1 |
| 43 | 803218002 | ANELLO OR | 1 |
| 44 | 853516002 | TAPPO CARICO OLIO | 1 |
| 45 -Kit 58-171 | 802180102 | ANELLO RADIALE | 3 |
| 46 -Kit 171 | 802143002 | ANELLO RADIALE | 1 |
| 47 -Kit 171 | 802099602 | CAPPELLOTTO | 1 |
| 48 | 730024612 | PIEDINO | 2 |
| 49 | 862216002 | VITE | 10 |
| 50 | 863910002 | VITE | 8 |
| 51 | 864120002 | VITE | 8 |
| 52 | 864200002 | VITE | 16 |
| 53 | 863703002 | VITE | 6 |
| 54 | 843844002 | ROSETTA | 6 |
| 55 | 806585002 | LINGUETTA | 1 |
| 56 | 801137002 | ANELLO ELASTICO D.18 | 6 |
| 57 | 730499322 | DISTANZIALE ANELLO RADIALE (fino a 11/16) | 3 |
| 57 | 730528322 | DISTANZIALE ANELLO RADIALE (da 12/16) | 3 |
| 58 - KIT ANTIPOLVERE CK | 730531612 | LAMIERA ANTIPOLVERE | 1 |
| 59 - KIT ANTIPOLVERE CK | 730531722 | FILTRO ANTIPOLVERE | 1 |

| REPAIR KIT | | ITEM NO,s INCLUDED | PCS. |
|---|---|---|---|
| KIT 44 | 739835973 | KIT RICAMBI | 18 |
| KIT 46 | 739836973 | KIT RICAMBI | 24 |
| KIT 47 | 739837973 | KIT RICAMBI | 18 |
| KIT 58 | 739842973 | KIT RICAMBI | 3 |
| KIT ANTIPOLVERE CK | 730531973 | KIT RICAMBI | 2 |
| KIT 171 | 739872973 | KIT RICAMBI | 10 |
| HOT WATER CONVERSION KIT (85°C-185°F) | | | |
| kit 203 | 739874973 | KIT GUARNIZIONI H.W. | 24 |
| kit 251 | 739916973 | KIT VALVOLE H.W. | 18 |