C1239-1248-C1258

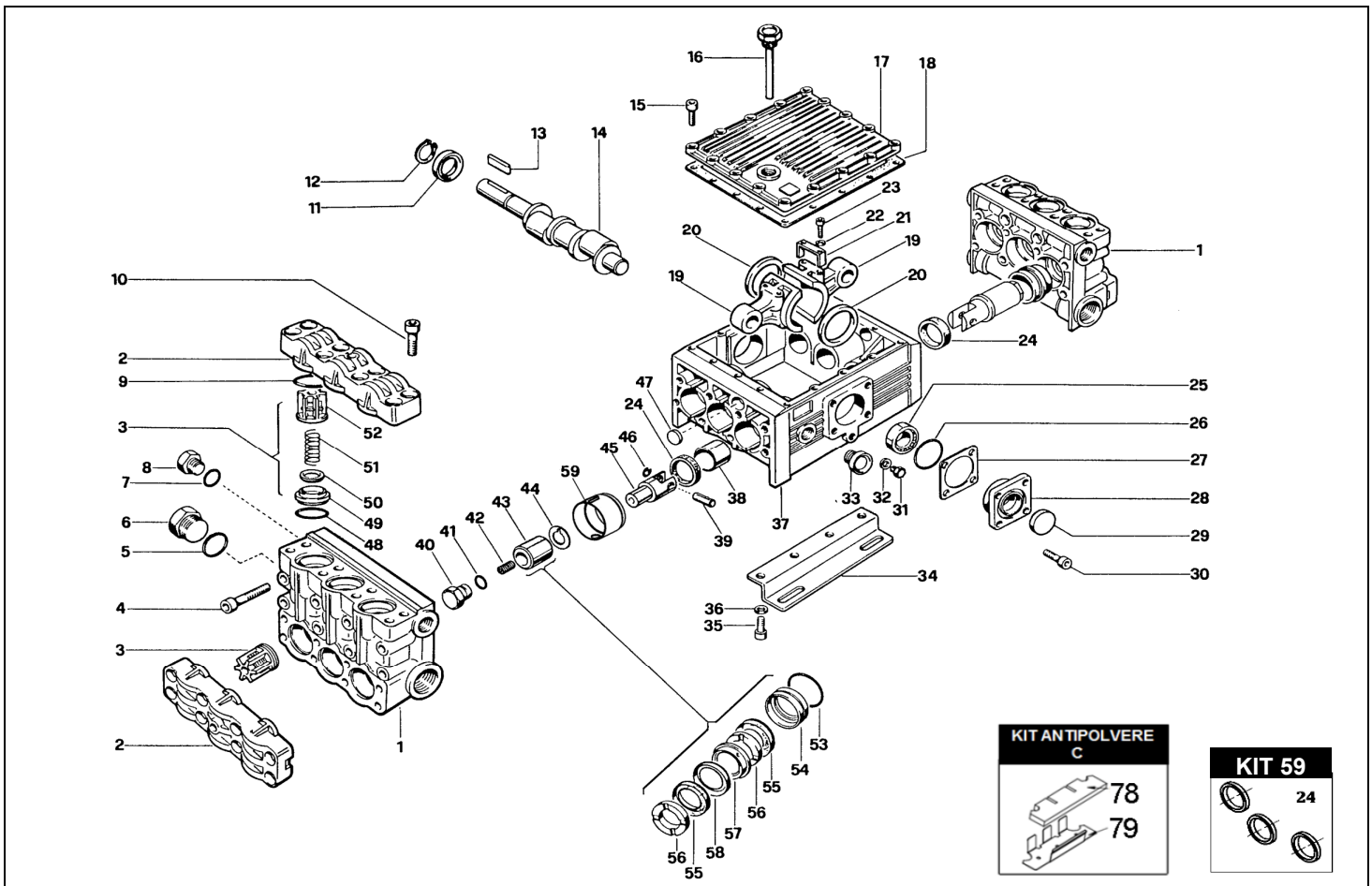

KIT 57

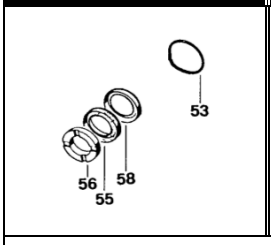

KIT 56

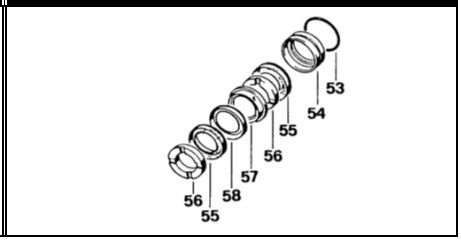

KIT 45

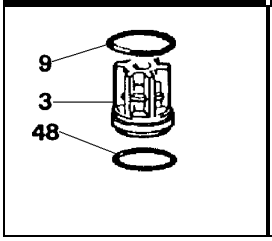

KIT 191

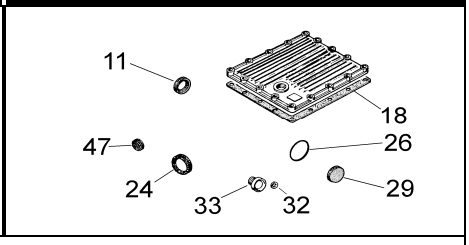

POS.	CODICE PART NO. RÉF.	DENOMINAZIONE - DESCRIPTION - DESCRIPTION	Q.TY
1	730128282	CORPO POMPA	2
2	730126282	COPERCHIO VALVOLE	4
3-kit 45	739824973	GRUPPO VALVOLA	12
4	864120002	VITE	16
5	803209002	ANELLO OR	2
6	852740532	TAPPO G.1"1/4	2
7	803218002	ANELLO OR	2
8	852693532	TAPPO G.3/4	2
9-kit 45	803263002	ANELLO OR	12
10	864200002	VITE	32
11-kit 191	802143002	ANELLO TENUTA RADIALE	1
12	801264002	ANELLO ELASTICO	1
13	806585002	LINGUETTA	1
14/1	730311262	ALBERO CILINDRICO C1239	1
14/2	730319262	ALBERO CILINDRICO C1248	1
14/3	730037262	ALBERO CILINDRICO C1258	1
15	862216002	VITE	16
16	853519002	TAPPO LIVELLO OLIO G3/4	1
17	760349092	COPERCHIO CARTER	1
18-kit 191	760065722	GUARNIZIONE	1
19	760301112	BIELLA	6
20	760302762	ANELLO SERRAGGIO BIELLE	6
21	760303612	FORCELLA	6
22	843651502	ROSETTA	12
23	861933002	VITE	12
24-kit 59-191	802180002	ANELLO TENUTA RADIALE	6
25	812859002	CUSCINETTO A RULLI CONICI	2
26-kit 191	803290002	ANELLO OR	2
27	730060652	SPESSORE	1
28	730478092	COPERCHIO	2
29-kit 191	802099602	CAPPELLOTTO CHIUSURA	1
30	863696002	VITE	8
31	852579002	TAPPO G.3/8	1
32-kit 191	824109002	GUARNIZIONE	1
33-kit 191	853515002	SPIA OLIO	1

POS.	CODICE PART NO. RÉF.	DENOMINAZIONE - DESCRIPTION - DESCRIPTION	Q.TY
34	730024612	PIEDE	2
35	863740002	VITE	4
36	843906002	ROSETTA	4
37	760350082	CARTER	1
38	804465002	BOCCOLA	6
39	852007302	SPINOTTO	6
40	730048532	TAPPO	6
41	803195502	ANELLO OR	6
42	863900002	VITE	6
43	730010182	PISTONE	6
44	844301002	ROSETTA	6
45	730130512	GUIDA PISTONE	6
46	800040002	ANELLO ELASTICO	12
47-kit 191	802089502	CAPPELLOTTO CHIUSURA	2
48-kit 45	803253002	ANELLO OR	12
53-kit 56-57	803283002	ANELLO OR	6
54-kit 56	730070532	LANTERNA POSTERIORE	6
55-kit 56-57	802201002	GUARNIZIONE V 45-60	12
56-kit 56-57	730044322	ANELLO DI SPINTA	12
57-kit 56	730068532	LANTERNA ANTERIORE	6
58-kit 56-57	730040322	ANELLO ANTIESTRUSIONE	6
59	730503322	DISTANZIALE ANELLO RADIALE (DA 09/13)	6
78 kit antipolvere	760368722	LAMIERA ANTIPOLVERE	1
79 kit antipolvere	760367612	FILTRO ANTIPOLVERE	1
REPAIR KIT	**NO,s INCLUDED**		**PCS.**
KIT 45	769800973	KIT RICAMBI	36
kit 56	769805973	KIT RICAMBI	48
kit 57	739845973	KIT RICAMBI	36
kit 59	769812973	KIT RICAMBI	6
kit 191	769842973	KIT RICAMBI	15
R CONVERSION KIT (85°C-185°F)			
kit 208	769845973	KIT GUARNIZIONI H.W.	54
kit 252	769881973	KIT VALVOLE H.W.	36
kit antipolvere	760369973	KIT RICAMBI	2