CPQ 1316 - 1414

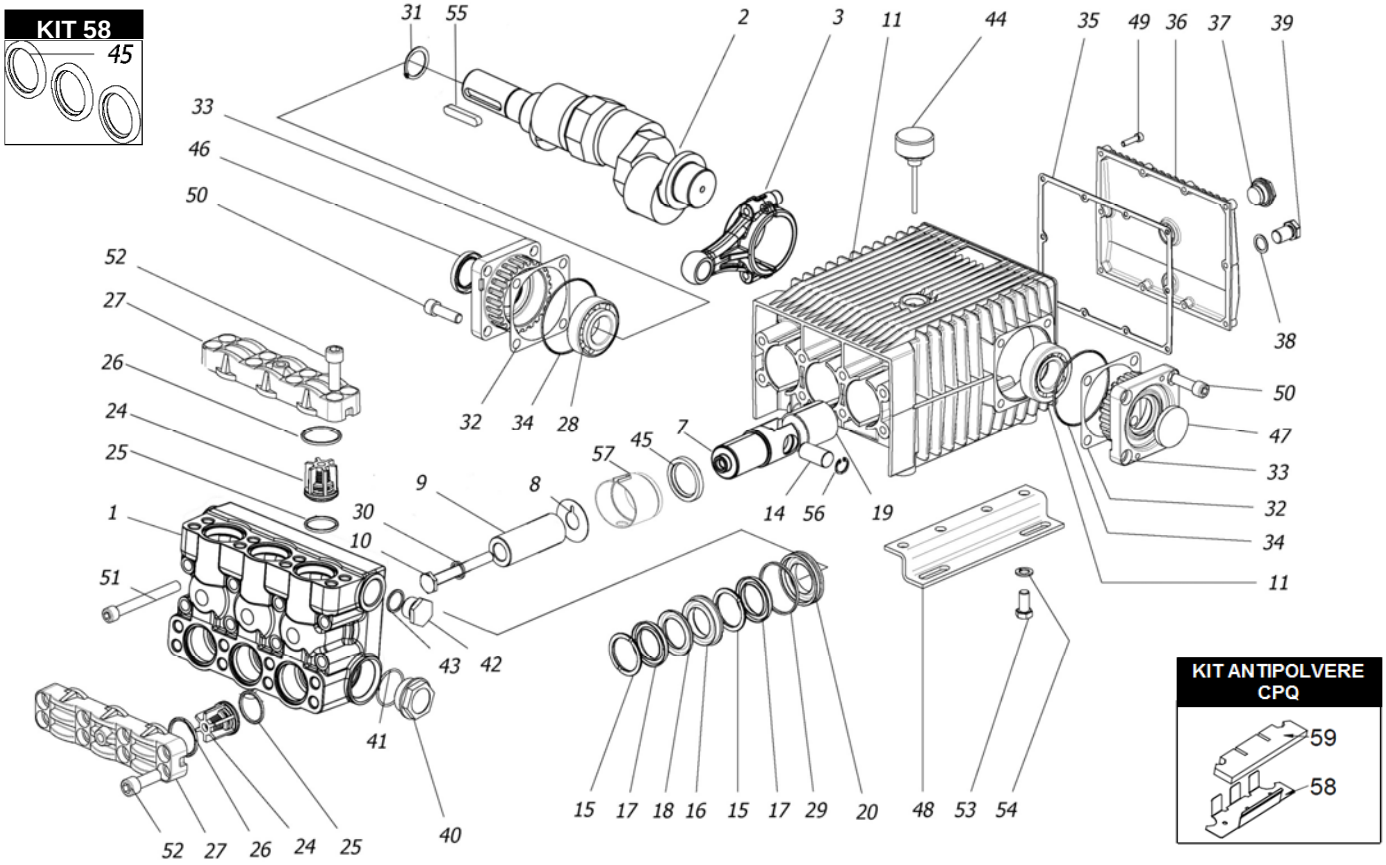

KIT 279

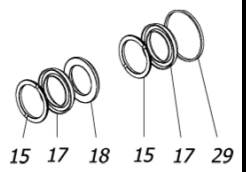

KIT 278

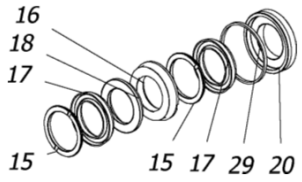

KIT 44

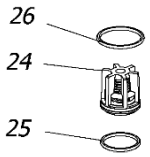

KIT 171

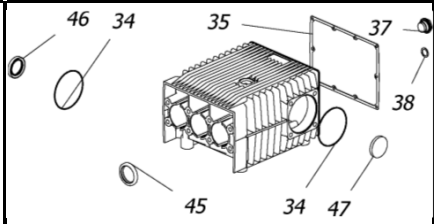

POS.	CODICE PART NO. RÉF.	DENOMINAZIONE - DESCRIPTION - *DESCRIPTION*	Q.TY
1	730468282	CORPO POMPA	1
2	730344262	ALBERO CPQ 1316	1
2	730346262	ALBERO CPQ 1414	1
3	730482112	BIELLA	3
7	730483512	GUIDA PISTONE	3
8	844212002	ROSETTA PARASPRUZZI	3
9	730462182	PISTONE 36X80	3
10	864091002	VITE M12X100 UNI 5737 INOX	3
11	730524092	CARTER SERIE CK	1
14	730484492	SPINOTTO	3
15 -Kit 278-279	730466322	ANELLO DI SPINTA	6
16 -Kit 278	730470532	LANTERNA ANTERIORE	3
17 -Kit 278-279	802167002	GUARNIZIONE V 36-56	6
18 -Kit 278-279	730464322	ANELLO ANTIESTRUSIONE	3
19	804470002	BOCCOLA AUTOLUBRIFICANTE	3
20 -Kit 278	730469532	LANTERNA POSTERIORE	3
24 -Kit 44	739824973	GR. VALVOLA	6
25 -Kit 44	803253002	ANELLO OR	6
26 -Kit 44	803263002	ANELLO OR	6
27	730126282	COPERCHIO VALVOLE	2
28	812940002	CUSCINETTO	2
29 -Kit 278-279	803210202	ANELLO OR	3
30	843898002	ROSETTA RAME	3
31	801264002	ANELLO ELASTICO D.35	1
32	730413652	SPESSORE 0.1	1
32	730414652	SPESSORE 0.2	2
33	730477092	SUPPORTO CUSCINETTO	2
34 -Kit 171	803210672	ANELLO OR	2
35 -Kit 171	730065722	GUARNIZIONE	1

POS.	CODICE PART NO. RÉF.	DENOMINAZIONE - DESCRIPTION - *DESCRIPTION*	Q.TY
36	730475092	COPERCHIO POSTERIORE	1
37 -Kit 171	853515502	SPIA OLIO	1
38 -Kit 171	824107002	GUARNIZIONE	1
39	852579002	TAPPO G 3/8"	1
40	852753532	TAPPO G1"1/2	1
41	803209102	ANELLO OR	1
42	852712532	TAPPO G 1"	1
43	824230002	GUARNIZIONE IN RAME	1
44	853516002	TAPPO CARICO OLIO	1
45 -Kit 58-171	802180002	ANELLO RADIALE	3
46 -Kit 171	802143002	ANELLO RADIALE	1
47 -Kit 171	802099602	CAPPELLOTTO	1
48	730024612	PIEDINO	2
49	862216002	VITE	10
50	863696002	VITE	8
51	864120002	VITE	8
52	864200002	VITE	16
53	863703002	VITE	6
54	843844002	ROSETTA	6
55	806585002	LINGUETTA	1
56	801161002	ANELLO ELASTICO	6
57	730528322	DISTANZIALE ANELLO RADIALE (DA 09/13)	3
58 - KIT ANTIPOLVERE CPQ	730531612	LAMIERA ANTIPOLVERE	1
59 - KIT ANTIPOLVERE CPQ	730531722	FILTRO ANTIPOLVERE	1

REPAIR KIT	ITEM NO,s INCLUDED		PCS.
KIT 44	739835973	KIT RICAMBI	18
KIT 278	739922973	KIT RICAMBI	24
KIT 279	739923973	KIT RICAMBI	18
KIT 58	739842973	KIT RICAMBI	3
KIT ANTIPOLVERE CPQ	730531973	KIT RICAMBI	2
KIT 171	739872973	KIT RICAMBI	10