C53.2 PP

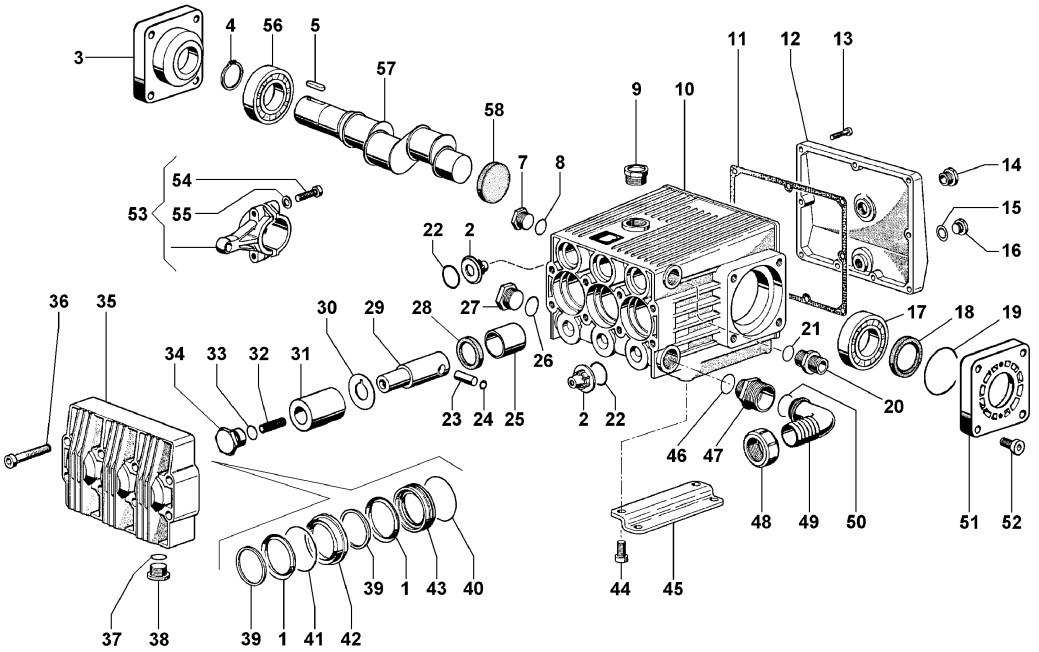

KIT 111

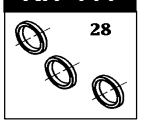

KIT 109

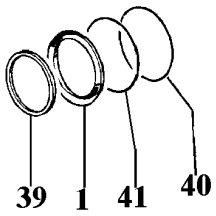

KIT 110

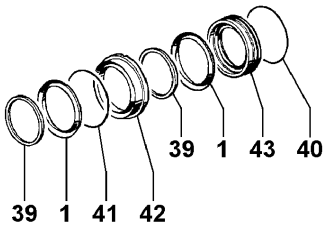

KIT 108

KIT 107

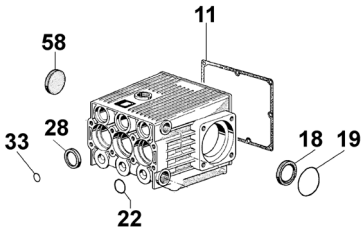

POS.	CODICE PART NO. RÉF.	DENOMINAZIONE - DESCRIPTION - *DESCRIPTION*	Q.TY
1-kit 109-110	802170002	GUARNIZIONE V 38-48	6
2-kit 108	539801973	GRUPPO VALVOLA	6
3	530013092	COPERCHIO CUSCINETTO	1
4	801264002	ANELLO ELASTICO	1
5	806578002	LINGUETTA	1
7	852633002	TAPPO G.1/2	1
8	803187002	ANELLO OR	1
9	853518002	TAPPO LIVELLO OLIO G3/4	1
10	530022092	CARTER	1
11-kit 107	530012722	GUARNIZIONE	1
12	530033092	COPERCHIO CARTER	1
13	862216002	VITE	9
14	853505002	SPIA OLIO	1
15	824081002	GUARNIZIONE	1
16	852542502	TAPPO G1/4	1
17	812846002	CUSCINETTO A SFERE	2
18-kit 107	802143102	ANELLO TENUTA RADIALE	1
19-kit 107	803287002	ANELLO OR	2
20	835051102	NIPPLO	1
21	803187002	ANELLO OR	1
22-kit 108-107	803320002	ANELLO OR	6
23	852006242	SPINOTTO	3
24	801080002	ANELLO ELASTICO	6
25	804460002	BOCCOLA	3
26	803205002	ANELLO OR	1
27	852680002	TAPPO G3/4	1
28-kit 111-107	802133002	ANELLO TENUTA RADIALE	3
29	530021092	GUIDA PISTONE	3
30	530017682	RONDELLA	3
31	530018182	PISTONE	3
32	863325002	VITE	3

POS.	CODICE PART NO. RÉF.	DENOMINAZIONE - DESCRIPTION - *DESCRIPTION*	Q.TY
33-kit 107	803182502	ANELLO OR	3
34	530015532	TAPPO SERRAGGIO PISTONE	3
35	539802973	CORPO POMPA	1
36	863521002	VITE	8
37	803187002	ANELLO OR	3
38	852625002	TAPPO M20X1.5	3
39-kit 109-110	530014322	ANELLO DI SPINTA	6
40-kit 109-110	803209602	ANELLO OR	3
41-kit 109-110	803265002	ANELLO OR	3
42-kit 110	530009532	LANTERNA ANTERIORE	3
43-kit 110	530008532	LANTERNA POSTERIORE	3
44	863212002	VITE	4
45	530010612	PIEDE	2
46	803205002	ANELLO OR	1
47	835062102	NIPPLO	1
48	820049002	GALLETTO	1
49	840542002	RACCORDO A 90° D.25(D.I.20)	1
50	803200002	ANELLO OR	1
51	530024092	COPERCHIO CUSCINETTO	1
52	863212002	VITE	8
53	539800972	BIELLA	3
54	862730002	VITE	6
55	843652002	ROSETTA	6
56	812848002	CUSCINETTO A RULLI	1
57	530020262	ALBERO CILINDRICO	1
58-kit 107	802099602	CAPPELLOTTO CHIUSURA	1

REPAIR KIT		ITEM NO,s INCLUDED	PCS.
kit 107	539814973	KIT RICAMBI	17
kit 108	539812973	KIT RICAMBI	12
kit 109	539810973	KIT RICAMBI	18
kit 110	539816973	KIT RICAMBI	24
kit 111	539817973	KIT RICAMBI	3