RAL 1646 A-1846 A PREMIUM

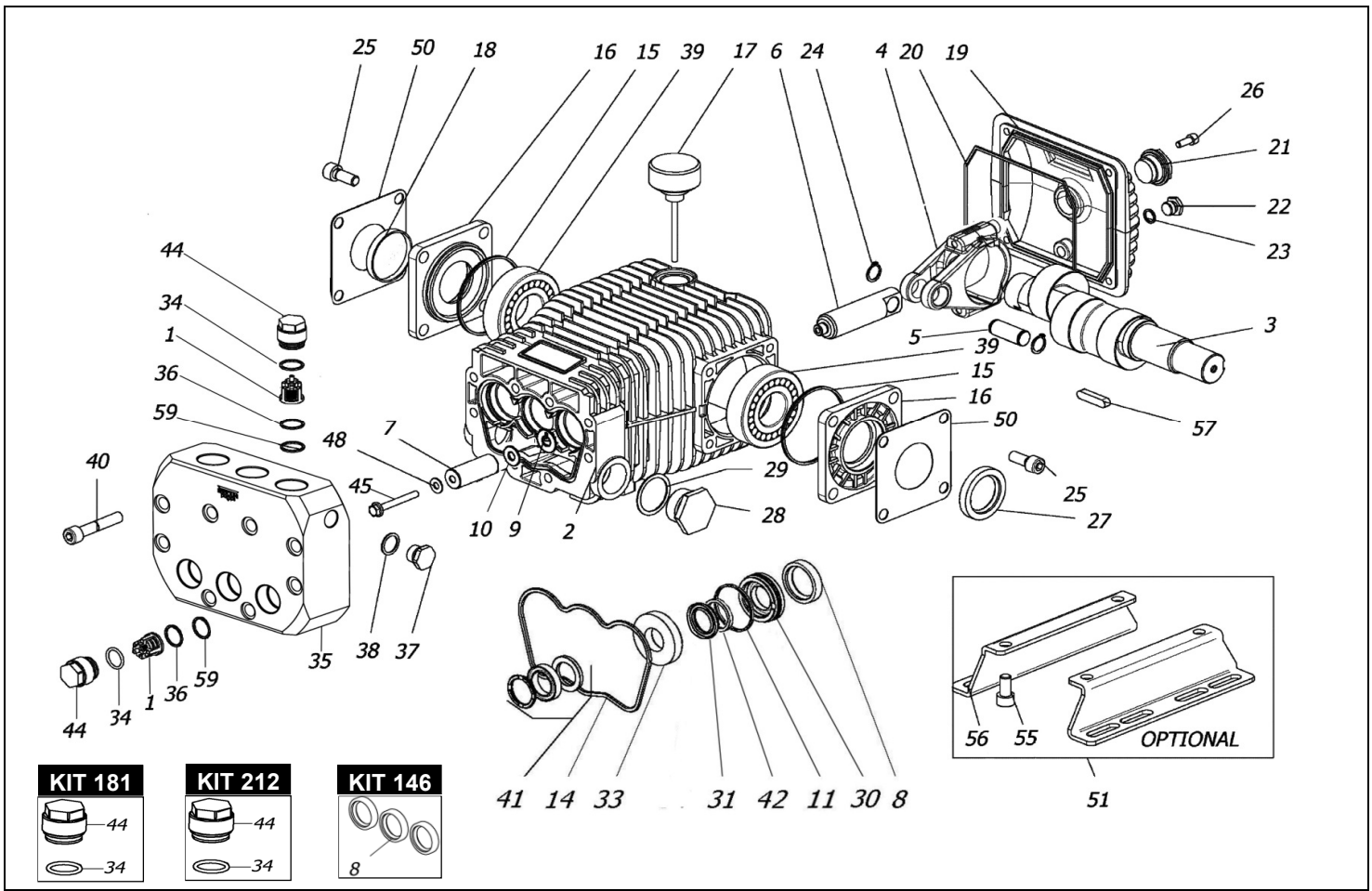

KIT 269

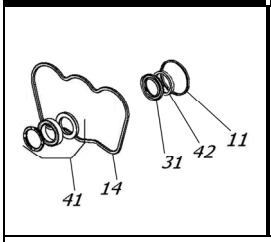

KIT 268

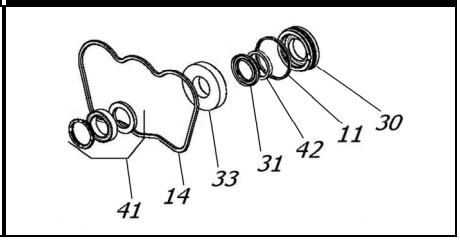

KIT 209

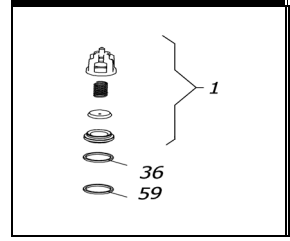

KIT 210

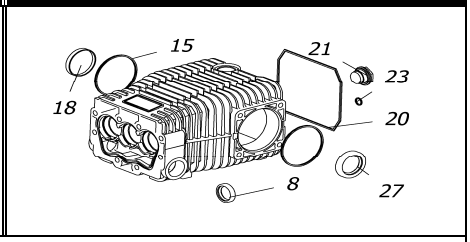

POS.	CODICE PART NO. RÉF.	DENOMINAZIONE - DESCRIPTION - DESCRIPTION	Q.TY
1-kit 209	089837973	GR. VALVOLA	6
2	080001092	CARTER	1
3	080245262	ALBERO RAL 1846 A	1
3	080246262	ALBERO RAL 1646 A	1
4	080289112	BIELLA	3
5	080243492	SPINOTTO	3
6	080270512	GUIDA PISTONE	3
7	080069182	PISTONE D.18	3
8-kit 146-210	802092002	ANELLO RADIALE	3
9	843827002	ROSETTA	3
10	080290512	DISTANZIALE PISTONE	3
11-kit 268-269	803080102	ANELLO OR	3
14-kit 268-269	080021312	GUARNIZIONE SAGOMATA	1
15-kit 210	803210712	ANELLO OR	2
16	080249092	COPERCHIO CUSCINETTO	2
17	060020322	TAPPO CARICO OLIO	1
18-kit 210	802099602	CAPPELLOTTO RCA	1
19	080006092	COPERCHIO POSTERIORE	1
20-kit 210	803210882	ANELLO OR	1
21-kit 210	853515502	SPIA OLIO + OR	1
22	852543502	TAPPO G1/4X9	1
23-kit 210	803057002	ANELLO OR	1
24	801140002	ANELLO ELASTICO	6
25	863265002	VITE M6X25 UNI 5931	8
26	862108002	VITE M6X16 UNI 5931	4
27-kit 210	802143002	ANELLO DI TENUTA	1
28	852712002	TAPPO G1	1
29	824230002	GUARNIZIONE	1

POS.	CODICE PART NO. RÉF.	DENOMINAZIONE - DESCRIPTION - DESCRIPTION	Q.TY
30-kit 269	080117532	LANTERNA POSTERIORE	3
31-kit 268-269	802300102	GUARNIZIONE U 18-26	3
33-kit 268	080113532	LANTERNA ANTERIORE	3
34-kit 181-212	803182802	ANELLO OR	6
35	080246542	CORPO POMPA	1
36-kit 209	803182802	ANELLO OR	6
37	852579002	TAPPO G3/8	1
38	824109002	GUARNIZIONE	1
39	812871002	CUSCINETTO	2
40	863560102	VITE M10X65 UNI 5931	8
41-kit 268-269	802058302	PACCO GUARNIZIONE U 18-28	3
42-kit 268-269	802300202	ANELLO RASCHIATORE	3
44-kit 181	070081512	TAPPO VALVOLA	6
44-kit 212	070201512	TAPPO VALVOLA FORO G.1/4" (OPTIONAL)	6
45	862415602	VITE M6X55 DIN 6921 INOX	3
48	843620052	ROSETTA IN RAME	3
50	060123612	LAMIERINO BLOCCAGGIO SPIE	2
51	089829973	KIT PIEDINI (OPTIONAL)	1
55	863212002	VITE M10X20 UNI 5931	4
56	080053612	PIEDINO (OPTIONAL)	2
57	806534002	LINGUETTA 8x7x35	1
59-kit 209	080251542	ANELLO ANTIESTRUSIONE D.22X17,5	6

REPAIR KIT	NO,s INCLUDED		PCS.
kit 181	079846973	KIT RICAMBI	12
kit 146	089816973	KIT RICAMBI	3
kit 210	089839973	KIT RICAMBI	10
kit 209	089838973	KIT RICAMBI	18
kit 268	089830973	KIT RICAMBI	25
kit 269	089831973	KIT RICAMBI	19
kit 212	089841973	KIT RICAMBI	2