RX 2340 - 2840 - 3540 - 3840

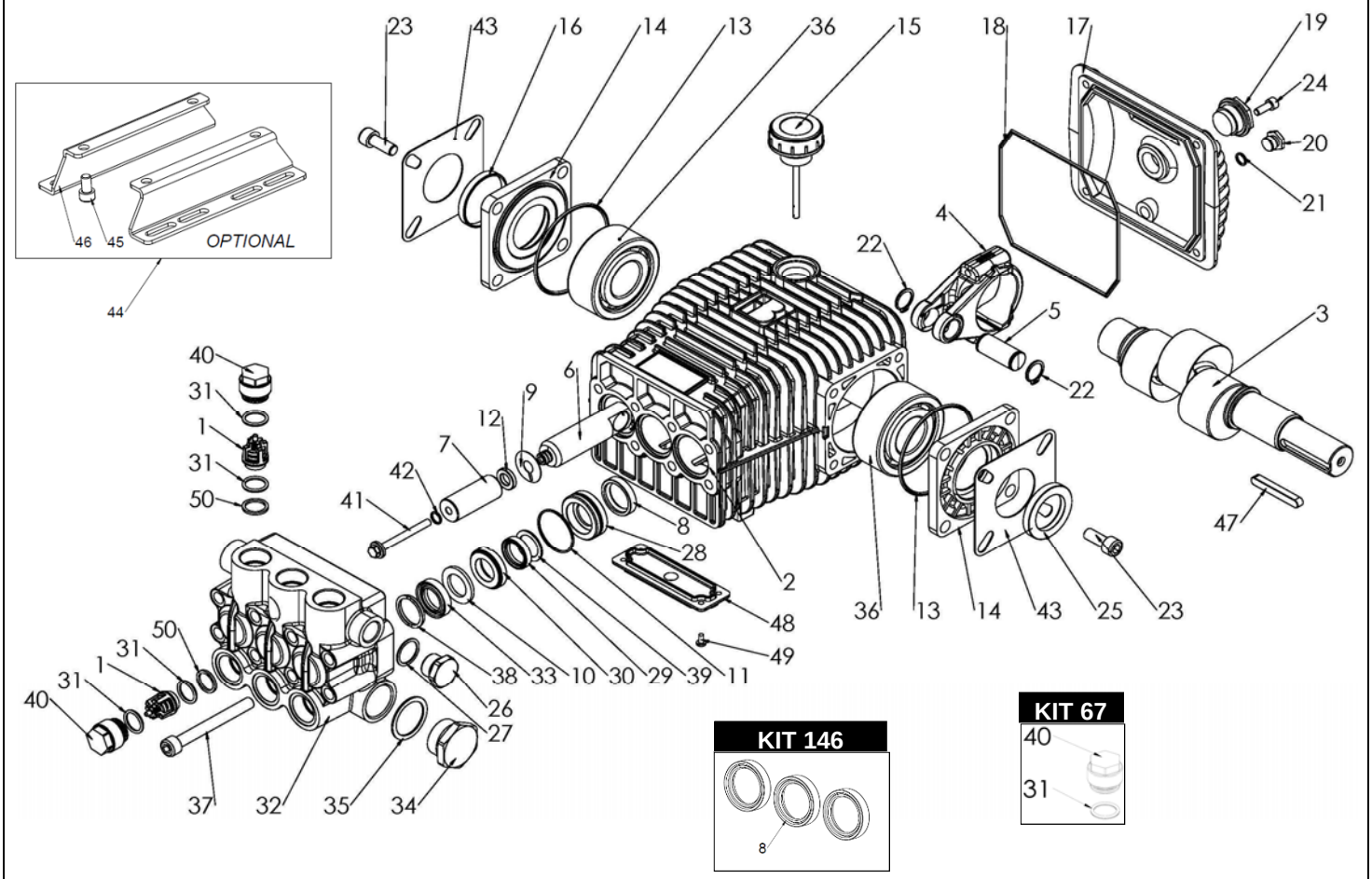

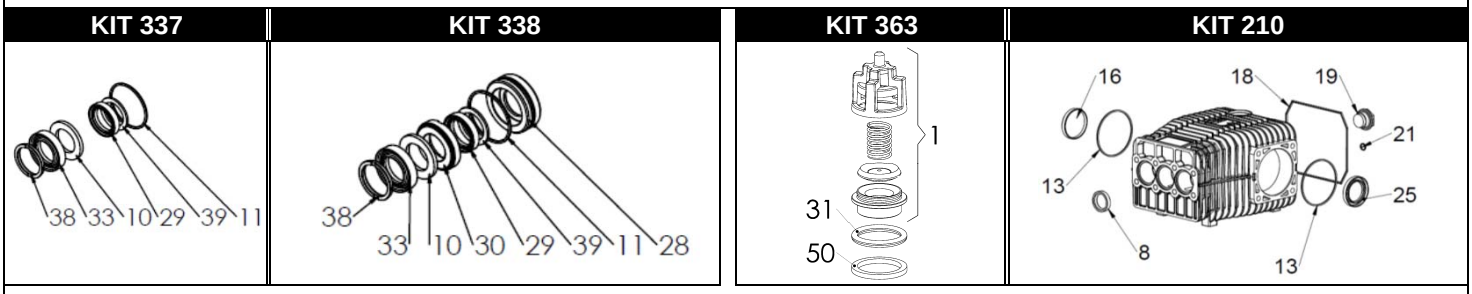

POS.	CODICE PART NO. RÉF.	DENOMINAZIONE - DESCRIPTION - DESCRIPTION	Q.TY
1-kit 363	189816973	GR. VALVOLA A/M	6
2	180001092	CARTER	1
3	180026262	ALBERO RX 2340	1
3	180024262	ALBERO RX 2840	1
3	180029262	ALBERO RX 3540	1
3	180023262	ALBERO RX 3840	1
4	080289112	BIELLA	3
5	080243492	SPINOTTO	3
6	080270512	GUIDA PISTONE	3
7	080272182	PISTONE D.22	3
8-kit 146-210	802092002	ANELLO RADIALE	3
9	843827002	ROSETTA	3
10-kit 337-338	802098202	ANELLO ANTIESTRUSIONE	3
11-kit 337-338	803080202	ANELLO OR	3
12	180020532	DISTANZIALE PISTONE	3
13-kit 210	803210712	ANELLO OR	2
14	080249092	COPERCHIO CUSCINETTO	2
15	060020322	TAPPO CARICO OLIO	1
16-kit 210	802099602	CAPPELLOTTO RCA	1
17	080006092	COPERCHIO POSTERIORE	1
18-kit 210	803210882	ANELLO OR	1
19-kit 210	853515502	SPIA OLIO + OR	1
20	852543502	TAPPO G1/4X9	1
21-kit 210	803057002	ANELLO OR	1
22	801140002	ANELLO ELASTICO	6
23	863265002	VITE M10X25 UNI 5931	8
24	862108002	VITE M6X16 UNI 5931	4
25-kit 210	802143002	ANELLO DI TENUTA	1
26	852629532	TAPPO G1/2" OTTONE	1
27	824140002	GUARNIZIONE 1/2"	1
28-kit 338	180007532	LANTERNA POSTERIORE D.22	3

POS.	CODICE PART NO. RÉF.	DENOMINAZIONE - DESCRIPTION - DESCRIPTION	Q.TY
29-kit 337-338	802302102	GUARNIZIONE V 22	3
30-kit 338	060219532	LANTERNA ANTERIORE D.22	3
31-kit 67-363	803182802	ANELLO OR	12
32	180042282	CORPO POMPA I.M. 02	1
33-kit 337-338	802098002	ANELLO DI TENUTA	3
34	852712532	TAPPO G1" OTTONE	1
35	824230002	GUARNIZIONE 1"	1
36	812871002	CUSCINETTO	2
37	863593002	VITE M10X90 12.9 DACROMET	8
38-kit 337-338	802098102	ANELLO DI SPINTA	3
39-kit 337-338	802302202	ANELLO RASCHIATORE	3
40-kit 67	070040282	TAPPO VALVOLA M27x1,5	6
41	180015432	VITE SPECIALE M6 A4 700 N/mm^2	3
42	803008002	ANELLO OR 1,5x10 90 SH	3
43	060123612	LAMIERINO BLOCCAGGIO SPIE	2
44	089829973	KIT PIEDINI (OPTIONAL)	1
45	863212002	VITE M10X20 UNI 5931	4
46	080053612	PIEDINO (OPTIONAL)	2
47	806542202	LINGUETTA 8x7x56	1
48	180022322	COPERCHIO RECUPERO PERDITE	1
49	864513002	VITE M4X8 ISO 7045	4
50-kit 363	080251542	ANELLO ANTIESTRUSIONE	6

REPAIR KIT	NO OF ITEM INCLUDED PER KIT		PCS.
kit 67	049839973	KIT RICAMBI	12
kit 146	089816973	KIT RICAMBI	3
kit 210	089839973	KIT RICAMBI	10
kit 337	189813973	KIT RICAMBI	18
kit 338	189814973	KIT RICAMBI	24
kit 363	189817973	KIT RICAMBI	18