CA 2214 - 2216 - 2220

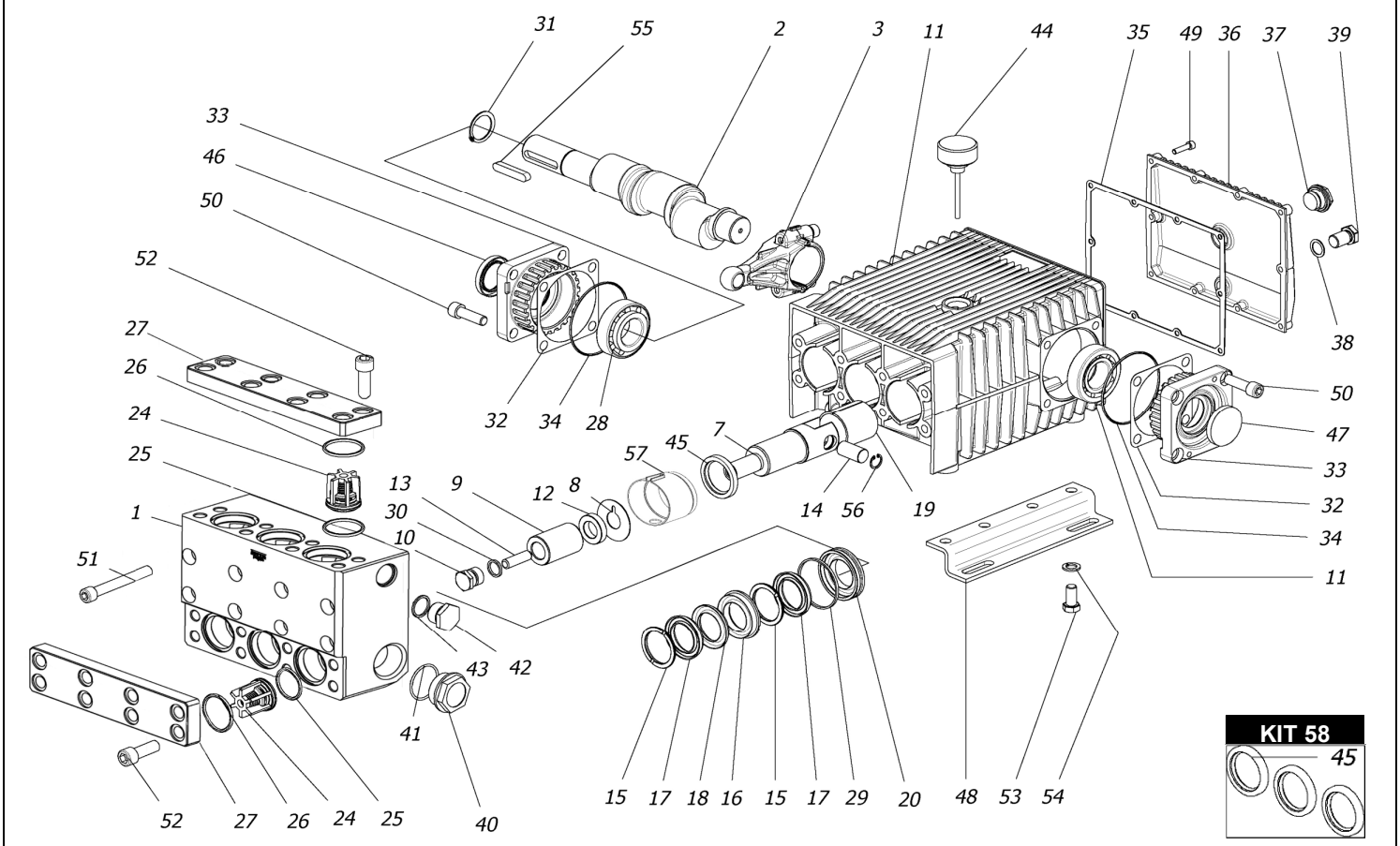

KIT 47

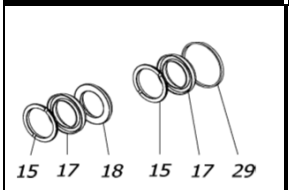

KIT 225

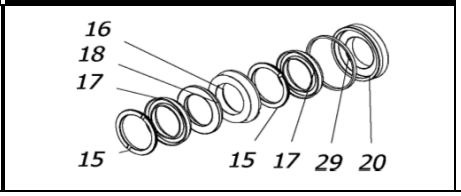

KIT 44

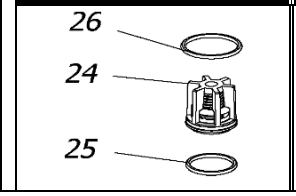

KIT 171

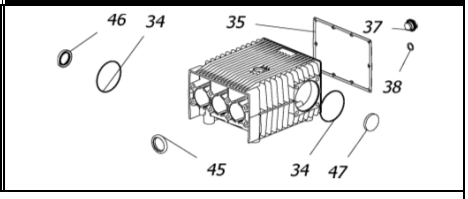

POS.	CODICE PART NO. RÉF.	DENOMINAZIONE - DESCRIPTION - DESCRIPTION	Q.TY
1	730720542	CORPO POMPA	1
2	730319262	ALBERO (CA 2216)	1
2	730037262	ALBERO (CA 2220)	1
2	730341262	ALBERO (CA 2214)	1
3	730417112	BIELLA	3
7	730729512	GUIDA PISTONE	3
8	730305652	ROSETTA	3
9	730310182	PISTONE	3
10	730729512	TAPPO SERRAGGIO PISTONE	3
11	730474092	CARTER SERIE CK	1
12	730424532	DISTANZIALE	3
13	863900002	VITE	3
14	852007402	SPINOTTO	3
15 -Kit 47-225	730309322	ANELLO DI SPINTA	6
16 -Kit-225	730726512	LANTERNA ANTERIORE	3
17 -Kit 47-225	802165002	GUARNIZIONE V 30x45	6
18 -Kit 47-225	730035322	ANELLO ANTIESTRUSIONE	3
19	804468002	BOCCOLA AUTOLUBRIFICANTE	3
20 -Kit 225	730727512	LANTERNA POSTERIORE	3
24 -Kit 44	739824973	GR. VALVOLA	6
25 -Kit 44	823253002	ANELLO OR	6
26 -Kit 44	823263002	ANELLO OR	6
27	730721542	COPERCHIO VALVOLE	2
28	812859002	CUSCINETTO	2
29 -Kit 47-225	803283002	ANELLO OR	3
30	803182502	ANELLO OR	3
31	801264002	ANELLO ELASTICO D.35	1
32	730413652	SPESSORE 0.1	1
32	730414652	SPESSORE 0.2	2

POS.	CODICE PART NO. RÉF.	DENOMINAZIONE - DESCRIPTION - DESCRIPTION	Q.TY
33	730476092	SUPPORTO CUSCINETTO	2
34 -Kit 171	803210672	ANELLO OR	2
35 -Kit 171	730065722	GUARNIZIONE	1
36	730475092	COPERCHIO POSTERIORE	1
37 -Kit 171	853515502	SPIA OLIO	1
38 -Kit 171	824107002	GUARNIZIONE	1
39	852579002	TAPPO G 3/8	1
40	852740002	TAPPO G1"1/4	1
41	803209002	ANELLO OR	1
42	852695502	TAPPO G3/4	1
43	803218002	ANELLO OR	1
44	853516002	TAPPO CARICO OLIO	1
45 -Kit 58-171	802180002	ANELLO RADIALE	3
46 -Kit 171	802143002	ANELLO RADIALE	1
47 -Kit 171	802099602	CAPPELLOTTO	1
48	730024612	PIEDINO	2
49	862216002	VITE	10
50	863696002	VITE	8
51	864120202	VITE	8
52	864200202	VITE	16
53	863703002	VITE	6
54	843844002	ROSETTA	6
55	806585002	LINGUETTA	1
56	801137002	ANELLO ELASTICO D.18	6
57	730499322	DISTANZIALE ANELLO RADIALE (DA 09/13)	3

REPAIR KIT		ITEM NO,s INCLUDED	PCS.
KIT 44	739835973	KIT RICAMBI	18
KIT 47	739837973	KIT RICAMBI	18
KIT 58	739842973	KIT RICAMBI	3
KIT 171	739872973	KIT RICAMBI	10
KIT 225	739891973	KIT RICAMBI	24
HOT WATER CONVERSION KIT (85°C-185°F)			
kit 216	739878973	KIT GUARNIZIONI H.W.	27
kit 251	739916973	KIT VALVOLE H.W.	18