TMG 3535-4035-3540-4040-3545-4045-3550-4050-3555

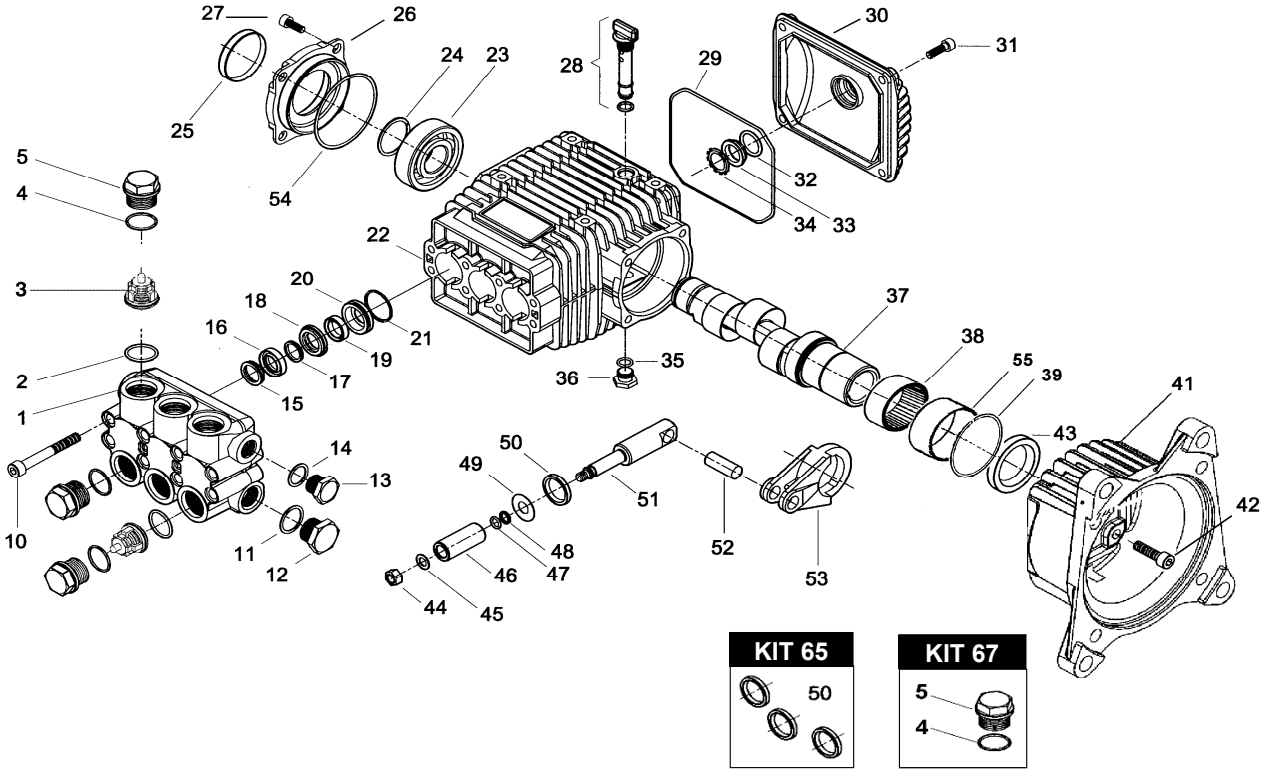

KIT 74

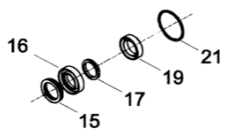

KIT 69

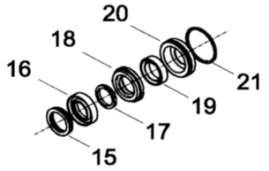

KIT 123

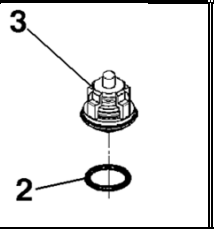

KIT 78

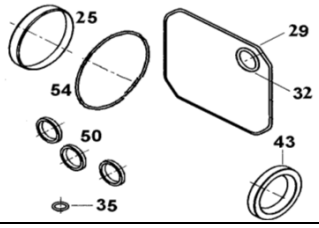

POS.	CODICE PART NO. *RÉF.*	DENOMINAZIONE - DESCRIPTION - *DESCRIPTION*	Q.TY
1	070070282	CORPO POMPA fino 08/07	1
1	070179282	CORPO POMPA da 09/07	1
2-kit 123	803182802	ANELLO OR	6
3-kit 123	069846973	GRUPPO VALVOLA	6
4-kit 67	803182802	ANELLO OR	6
5	070040532	TAPPO VALVOLA M27x1,5 (fino a 10/2020)	6
5-kit 67	070040282	TAPPO VALVOLA M27x1,5 (da 10/2020)	6
10	862985002	VITE TCEI M8x70 fino 08/07	8
10	862951002	VITE TCEI M8x65 da 09/07	8
11	824140002	GUARNIZIONE	1
12	852629002	TAPPO G.1/2	1
12	852629532	TAPPO G.1/2 OT. (OPTIONAL)	1
13	852579002	TAPPO G.3/8	1
13	852579532	TAPPO G.3/8 OT. (OPTIONAL)	1
14	824109002	GUARNIZIONE	1
15-kit 69-74	040270322	ANELLO DI SPINTA	3
16-kit 69-74	802020002	GUARNIZIONE V 15-25	3
17-kit 69-74	040269322	ANELLO ANTIESTRUSIONE	3
18-kit 69	040268532	LANTERNA ANTERIORE	3
19-kit 69-74	802034002	GUARNIZIONE U 15-22	3
20-kit 69	070016532	LANTERNA POSTERIORE	3
21-kit 69-74	803080002	ANELLO OR	3
22	070001092	CARTER	1
23	812776002	CUSCINETTO A SFERE	1
24	801241002	ANELLO ELASTICO	1
25-kit 78	802099602	CAPPELLOTTO CHIUSURA	1
26	070003092	COPERCHIO CUSCINETTO	1
27	862547002	VITE	4
28	049832973	TAPPO LIVELLO OLIO	1
29-kit 78	803210682	ANELLO OR	1
30	040117092	COPERCHIO POSTERIORE	1
31	862168002	VITE	4

POS.	CODICE PART NO. *RÉF.*	DENOMINAZIONE - DESCRIPTION - *DESCRIPTION*	PCS.
32-kit 78	803189002	ANELLO OR	1
33	040120322	SPIA OLIO	1
34	801184002	ANELLO ELASTICO	1
35-kit 78	803057002	ANELLO OR	1
36	852543502	TAPPO G1/4X9	1
37/2	070058262	ALBERO CAVO TMG 3540-4040	1
37/3	070059262	ALBERO CAVO TMG 3545-4045	1
37/1	070057262	ALBERO CAVO TMG 3535-4035	1
37/4	070060262	ALBERO CAVO TMG 3550-4050	1
37/5	070061262	ALBERO CAVO TMG 3555	1
38	812916002	CUSCINETTO A RULLINI	1
39	801400002	ANELLO ELASTICO	1
41	070077092	FLANGIA MOTORE TERMICO	1
42	862216002	VITE	4
43-kit 78	802191002	ANELLO RADIALE	1
44	814561002	DADO	3
45	843642902	ROSETTA	3
46	070007182	PISTONE	3
47	803049002	ANELLO OR	3
48	803908502	ANELLO ANTIESTRUSIONE	3
49	843726002	ROSETTA	3
50-kit 65-78	802063502	ANELLO TENUTA RADIALE	3
51	070009512	GUIDA PISTONE	3
52	852006282	SPINOTTO	3
53	070005112	BIELLA	3
54-kit 78	803080702	ANELLO OR	1
55	070046412	BOCCOLA	1

REPAIR KIT	ITEM NO,s INCLUDED		PCS.
kit 65	049837973	KIT RICAMBI	3
kit 67	049839973	KIT RICAMBI	12
kit 69	079804973	KIT RICAMBI	21
kit 74	079806973	KIT RICAMBI	15
kit 78	079809973	KIT RICAMBI	9
kit 123	069867973	KIT RICAMBI	12