TML HW 2120 - 2420

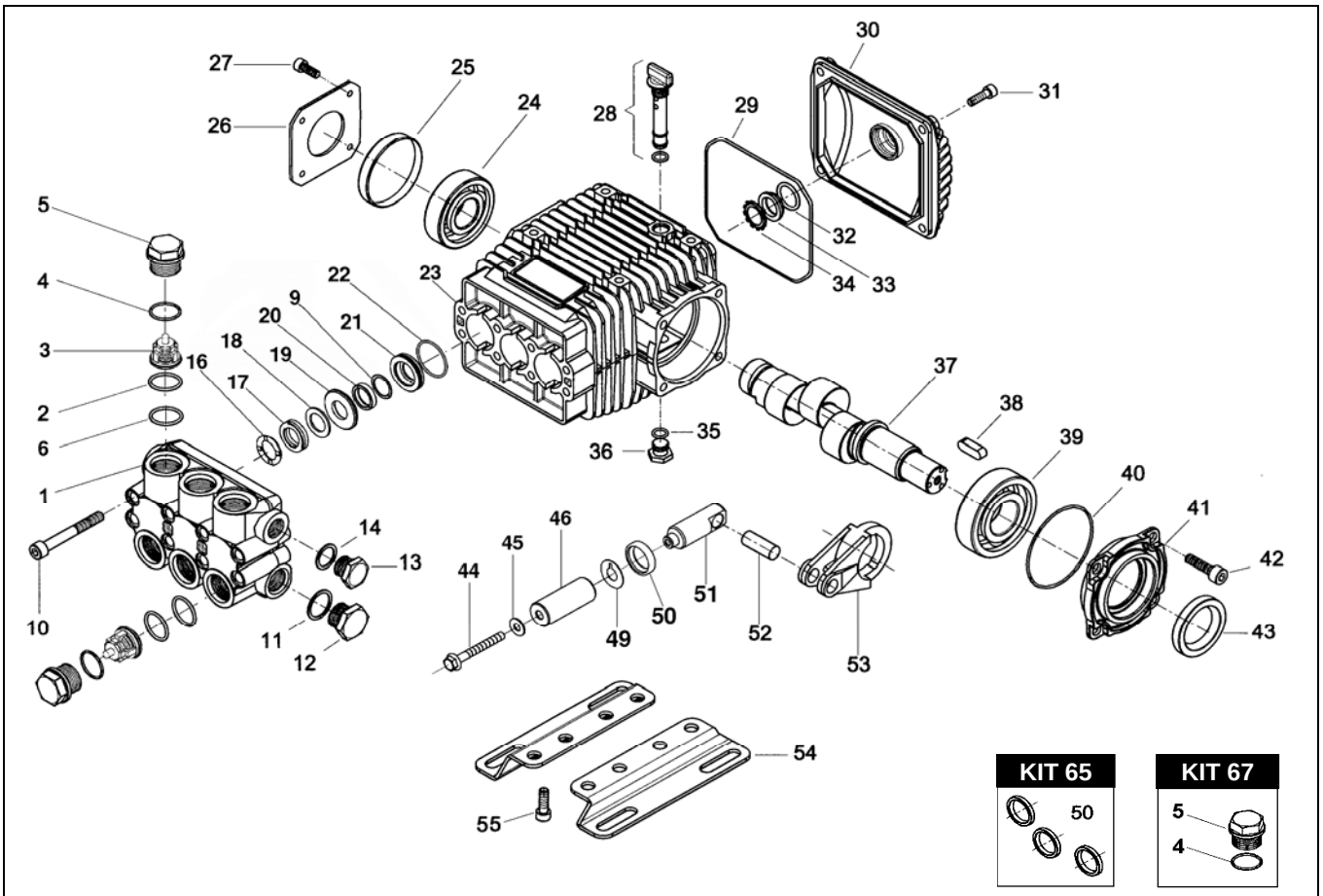

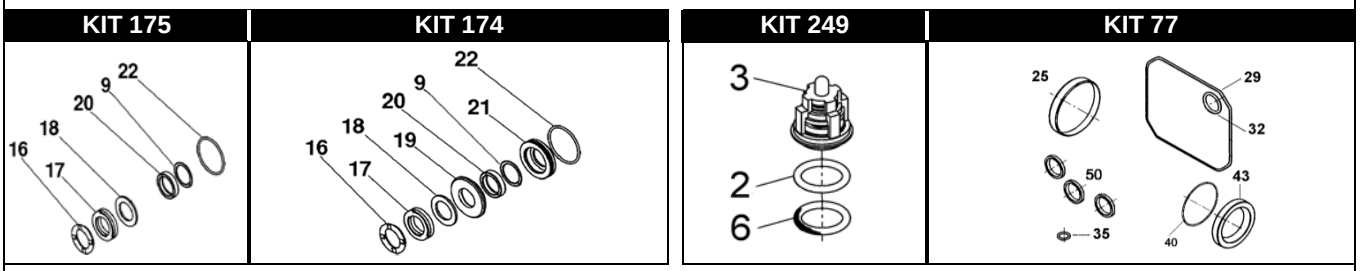

POS.	CODICE PART NO. *RÉF.*	DENOMINAZIONE - DESCRIPTION - *DESCRIPTION*	Q.TY
1	070149282	CORPO POMPA	1
2-kit 249	803095502	ANELLO OR	6
3-kit 249	069959973	GRUPPO VALVOLA	6
4-kit 67	803182802	ANELLO OR	6
5-kit 67	070040282	TAPPO VALVOLA M27x1,5	6
6-kit 249	040480542	ANELLO ANTIESTRUSIONE	6
9	803075002	ANELLO OR	3
10	862985002	VITE	8
11	824140002	GUARNIZIONE	1
12	852629002	TAPPO G.1/2	1
12	852629532	TAPPO G.1/2 OT (OPTIONAL)	1
13	852579002	TAPPO G.3/8	1
13	852579532	TAPPO G.3/8 OT (OPTIONAL)	1
14	824109002	GUARNIZIONE	1
16-kit 174-175	802066102	ANELLO DI SPINTA	3
17-kit 174-175	802066002	GUARNIZIONE U 20X30	3
18-kit 174-175	802066202	ANELLO ANTIESTRUSIONE	3
19-kit 174	070148532	LANTERNA ANTERIORE	3
20-kit 174-175	802066502	GUARNIZIONE U 20X26 (PTFE)	3
21-kit 174	070150532	LANTERNA POSTERIORE	3
22-kit 174-175	803080002	ANELLO OR	3
23	070001092	CARTER	1
24	812730102	CUSCINETTO A RULLI	1
25-kit 77	802102002	CAPPELLOTTO CHIUSURA	1
26	050045612	COPERCHIO LATERALE	1
27	862108002	VITE	4
28	049832973	TAPPO LIVELLO OLIO	1
29-kit 77	803210682	ANELLO OR	1
30	040117092	COPERCHIO POSTERIORE	1

POS.	CODICE PART NO. *RÉF.*	DENOMINAZIONE - DESCRIPTION - *DESCRIPTION*	PCS.
31	862168002	VITE	4
32-kit 77	803189002	ANELLO OR	1
33	040120322	SPIA OLIO	1
34	801184002	ANELLO ELASTICO	1
35-kit 77	803057002	ANELLO OR	1
36	852543502	TAPPO G1/4X9	1
37/1	070037262	ALBERO CILINDRICO TML 2120 HW	1
37/2	070038262	ALBERO CILINDRICO TML 2420 HW	1
38	806534002	LINGUETTA	1
39	812776202	CUSCINETTO A RULLI	1
40-kit 77	803080702	ANELLO OR	1
41	070003092	COPERCHIO CUSCINETTO	1
42	862547002	VITE	4
43-kit 77	802119002	ANELLO TENUTA RADIALE	1
44	862401002	VITE	3
45	843620052	ROSETTA	3
46	080070182	PISTONE	3
49	843826002	ROSETTA	3
50-kit 65-77	802063502	ANELLO TENUTA RADIALE	3
51	070152512	GUIDA PISTONE	3
52	852006282	SPINOTTO	3
53	070005112	BIELLA	3
54-optional	040247612	PIEDE	2
55-optional	862495002	VITE	4
56-optional	079802973	KIT PIEDI	1

REPAIR KIT		ITEM NO,s INCLUDED	PCS.
kit 65	049837973	KIT RICAMBI	3
kit 67	049839973	KIT RICAMBI	12
kit 77	079808973	KIT RICAMBI	9
kit 249	069956973	KIT RICAMBI	18
kit 174	079839973	KIT RICAMBI	24
kit 175	079840973	KIT RICAMBI	18