TML 2120-2420

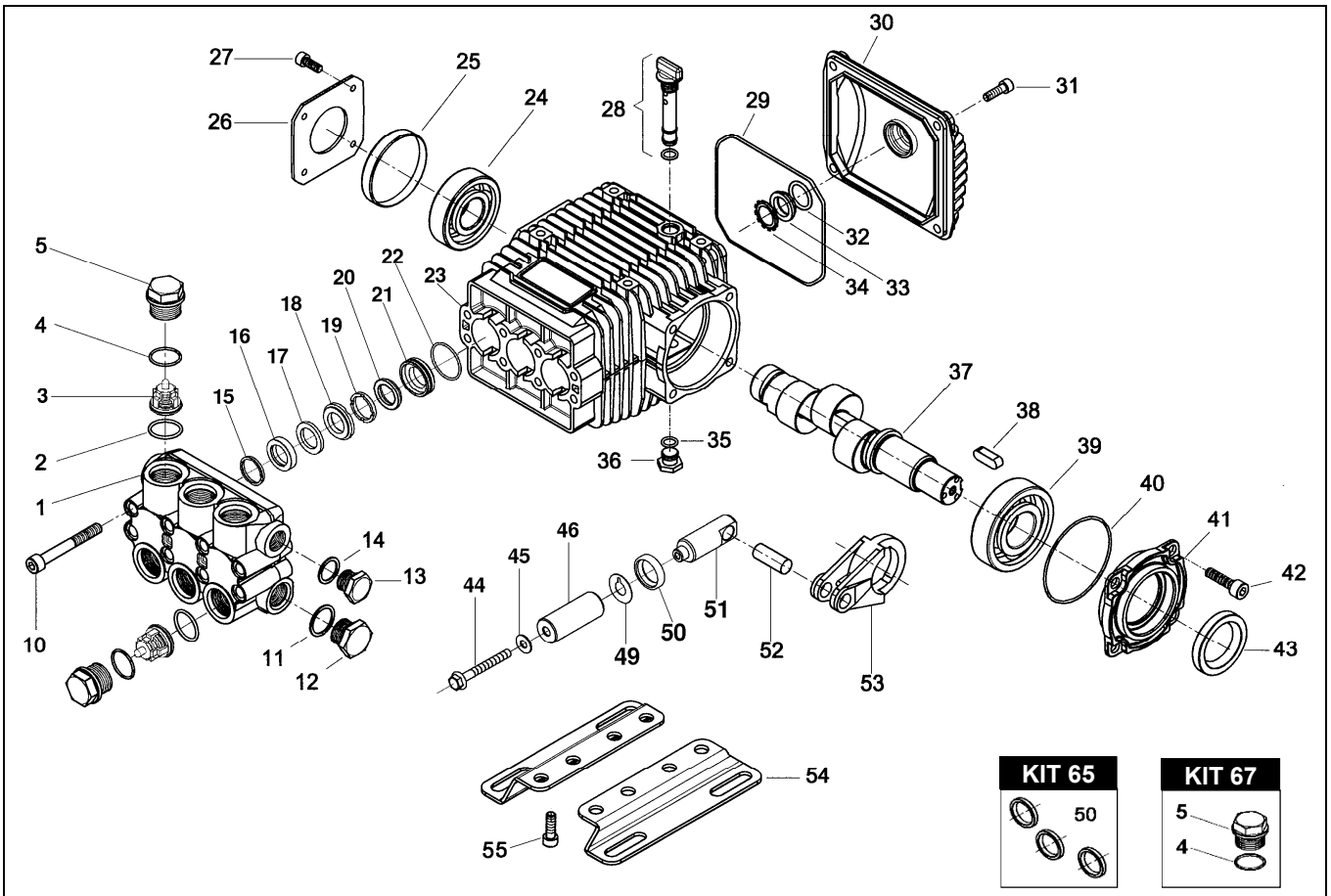

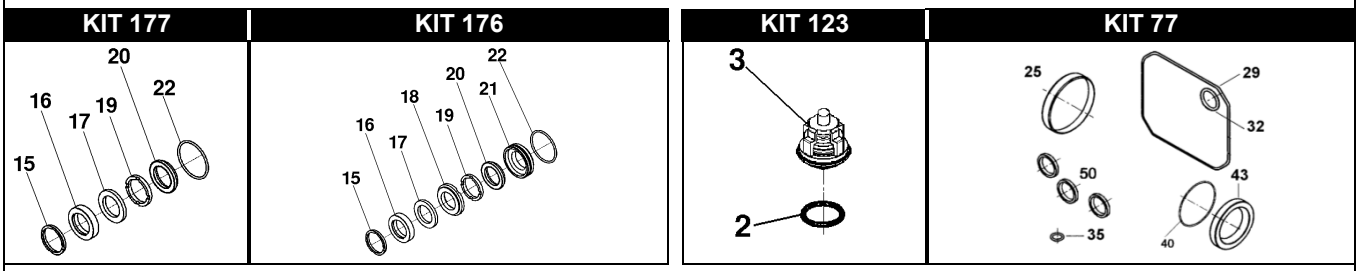

POS.	CODICE PART NO. RÉF.	DENOMINAZIONE - DESCRIPTION - DESCRIPTION	Q.TY
1	070149282	CORPO POMPA	1
2-kit 123	803182802	ANELLO OR	6
3-kit 123	069846973	GRUPPO VALVOLA	6
4-kit 67	803182802	ANELLO OR	6
5	070040532	TAPPO VALVOLA M27x1,5 (fino a 10/2020)	6
5-kit 67	070040282	TAPPO VALVOLA M27x1,5 (da 10/2020)	6
10	862985002	VITE	8
11	824140002	GUARNIZIONE	1
12	852629002	TAPPO G.1/2	1
12	852629532	TAPPO G.1/2 OT (OPTIONAL)	1
13	852579002	TAPPO G.3/8	1
13	852579532	TAPPO G.3/8 OT (OPTIONAL)	1
14	824109002	GUARNIZIONE	1
15-kit 176-177	802065302	ANELLO DI SPINTA	3
16-kit 176-177	802065102	GUARNIZIONE U 20x30	3
17-kit 176-177	060086322	ANELLO ANTIESTRUSIONE	3
18-kit 176	070148532	LANTERNA ANTERIORE	3
19-kit 176-177	380392322	ANELLO DI SPINTA (fino 02/21)	3
20-kit 176-177	802064002	GUARNIZIONE V 20x30 (fino 02/21)	3
20-kit 176-177	802064202	GUARNIZIONE V 20x30 (da 03/21)	3
21-kit 176	070147532	LANTERNA POSTERIORE	3
22-kit 176-177	803080002	ANELLO OR	3
23	070001092	CARTER	1
24	812730102	CUSCINETTO A RULLI	1
25-kit 77	802102002	CAPPELLOTTO CHIUSURA	1
26	050045612	COPERCHIO LATERALE	1
27	862108002	VITE	4
28	049832973	TAPPO LIVELLO OLIO	1
29-kit 77	803210682	ANELLO OR	1
30	040117092	COPERCHIO POSTERIORE	1
31	862168002	VITE	4
32-kit 77	803189002	ANELLO OR	1
33	040120322	SPIA OLIO	1
34	801184002	ANELLO ELASTICO	1

POS.	CODICE PART NO. RÉF.	DENOMINAZIONE - DESCRIPTION - DESCRIPTION	PCS.
35-kit 77	803057002	ANELLO OR	1
36	852543502	TAPPO G1/4X9	1
37/1	070037262	ALBERO CILINDRICO TML 2120	1
37/2	070038262	ALBERO CILINDRICO TML 2420	1
38	806534002	LINGUETTA	1
39	812776202	CUSCINETTO A RULLI	1
40-kit 77	803080702	ANELLO OR	1
41	070003092	COPERCHIO CUSCINETTO	1
42	862547002	VITE	4
43-kit 77	802119002	ANELLO TENUTA RADIALE	1
44	862401002	VITE	3
45	843620052	ROSETTA	3
46	080070182	PISTONE D.20	3
49	843826002	ROSETTA	3
50-kit 65-77	802063502	ANELLO TENUTA RADIALE	3
51	070152512	GUIDA PISTONE	3
52	852006282	SPINOTTO	3
53	070005112	BIELLA	3
54-optional	040247612	PIEDE	2
55-optional	862495002	VITE	4
56-optional	079802973	KIT PIEDI	1

REPAIR KIT	ITEM NO,s INCLUDED		PCS.
kit 65	049837973	KIT RICAMBI	3
kit 67	049839973	KIT RICAMBI	12
kit 77	079808973	KIT RICAMBI	9
kit 123	069867973	KIT RICAMBI	12
kit 176	079841973	KIT RICAMBI	24
kit 177	079842973	KIT RICAMBI	18
HOT WATER CONVERSION KIT (85°C-185°F)			
kit 218	079866973	KIT GUARNIZIONI H.W.	21
kit 249	069956973	KIT VALVOLE H.W.	18