KTL 2135

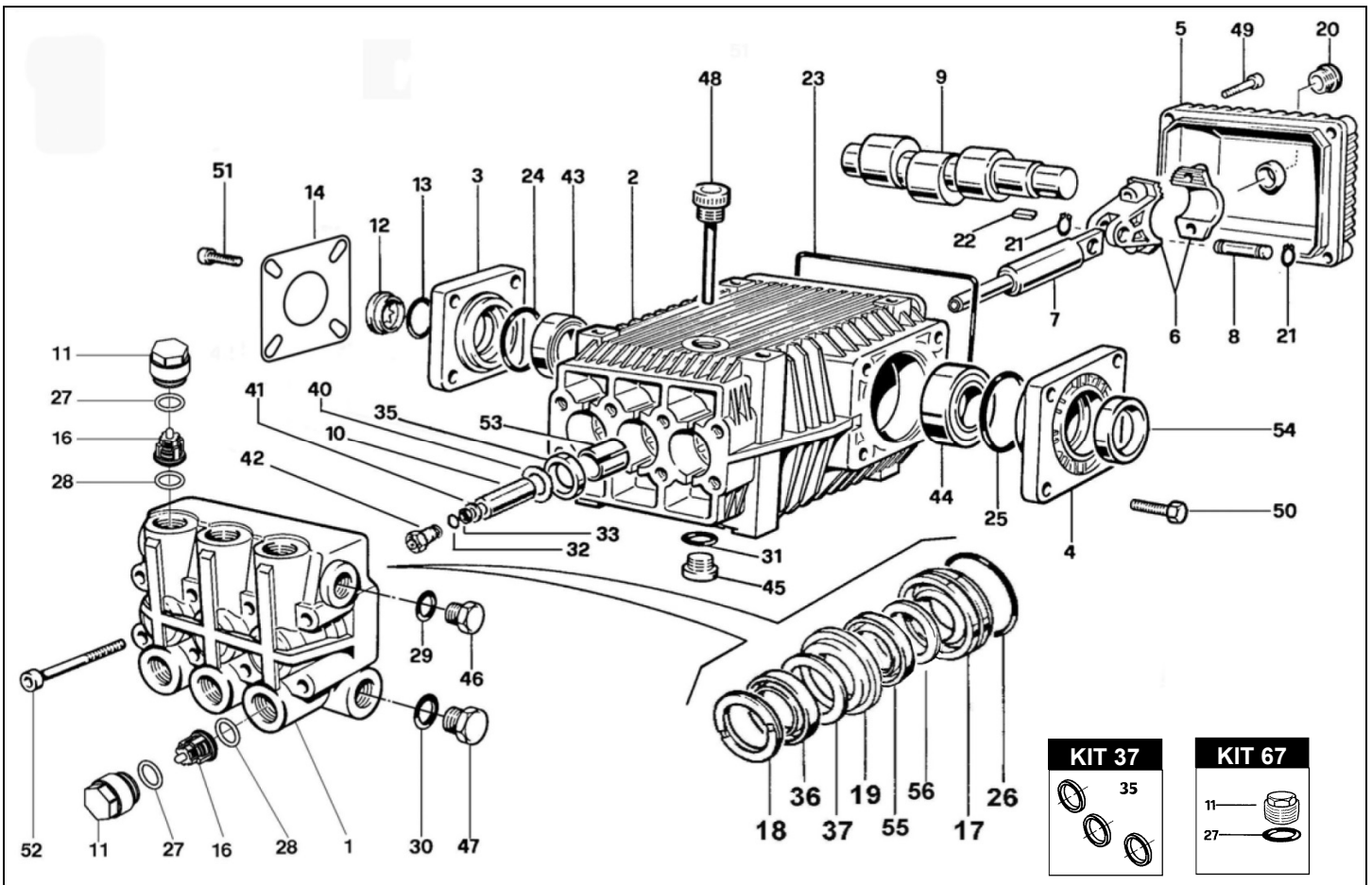

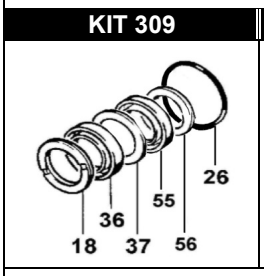

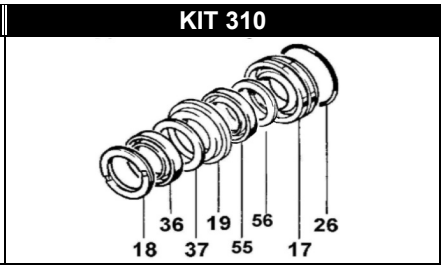

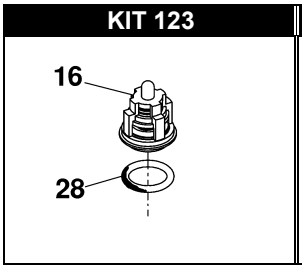

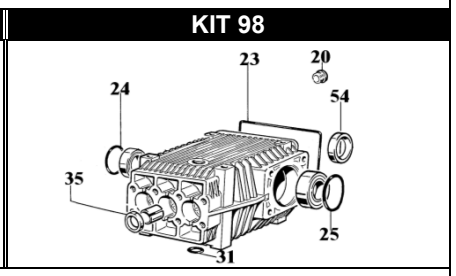

POS.	CODICE PART NO RÉF.	DENOMINAZIONE - DESCRIPTION - *DESCRIPTION*	Q.TY
1	060142282	CORPO POMPA	1
2	060001092	CARTER	1
3	060260092	COPERCHIO CUSCINETTO D.72	1
4	060017092	COPERCHIO CUSCINETTO D.80	1
5	060006092	COPERCHIO	1
6	069800972	BIELLA	3
6	862796002	VITE BIELLA	6
7	060065512	GUIDA PISTONE	3
8	060007492	SPINOTTO	3
9	060163262	ALBERO KTL 1535	1
9/1	060164262	ALBERO KTL 1735	1
9/2	060165262	ALBERO KTL 2035	1
10	060055182	PISTONE	3
11	070040532	TAPPO VALVOLA M27x1,5 (fino a 10/2020)	6
11-kit 67	070040282	TAPPO VALVOLA M27x1,5 (da 10/2020)	6
12	060019322	SPIA OLIO	1
13	803262002	ANELLO OR	1
14	060123612	LAMIERINO	1
16-kit 123	069846973	GRUPPO VALVOLA	6
17-kit 310	060216532	LANTERNA POSTERIORE	3
18-kit 309-310	802061502	ANELLO DI SPINTA	3
19-kit 310	060215532	LANTERNA ANTERIORE	3
20-kit 98	853515502	SPIA OLIO	1
21	801099002	ANELLO ELASTICO	6
22	806534002	LINGUETTA	1
23-kit 98	803210902	ANELLO OR	1
24-kit 98	803210552	ANELLO OR	1
25-kit 98	803210642	ANELLO OR	1
26-kit 309-310	803080202	ANELLO OR	3
27-kit 67	803182802	ANELLO OR	6
28-kit 123	803182802	ANELLO OR	6
29	824109002	GUARNIZIONE	1
30	824180002	GUARNIZIONE	1
31-kit 98	803204802	ANELLO OR	1
32	803055002	ANELLO OR	3

POS.	CODICE PART NO RÉF.	DENOMINAZIONE - DESCRIPTION - *DESCRIPTION*	Q.TY
33	803912002	ANELLO ANTIESTRUSIONE	3
35-kit 37-98	802090002	ANELLO TENUTA RADIALE	3
36-kit 309-310	802061602	GUARNIZIONE A U	3
37-kit 309-310	060085322	ANELLO ANTIESTRUSIONE	3
40	843826002	RONDELLA	3
41	843655002	ROSETTA	3
42	060073512	VITE FISSAGGIO PISTONE	3
43	812848002	CUSCINETTO A RULLI	1
44	812870002	CUSCINETTO A RULLI	1
45	852687002	TAPPO G.3/4	1
46	852579532	TAPPO G.3/8 OT	1
47	852693532	TAPPO G.3/4 OT	1
48	060020322	TAPPO CARICO OLIO	1
49	862216002	VITE TCEI M6x25	4
50	863265002	VITE TCEI M10x25	4
51	862683002	VITE TCEI M8x25	4
52	862985002	VITE TCEI M8x70	8
53	804300002	BOCCOLA	3
54-kit 98	802143002	ANELLO TENUTA RADIALE	1
55-kit 309-310	802300102	GUARNIZIONE U 18-26	3
56-kit 309-310	802300202	ANELLO PULITORE	3

REPAIR KIT	ITEM NO,s INCLUDED		PCS.
kit 37	069814973	KIT RICAMBI	3
kit 310	069963973	KIT RICAMBI	24
kit 309	069962973	KIT RICAMBI	18
kit 98	069842973	KIT RICAMBI	9
kit 67	049839973	KIT RICAMBI	12
kit 123	069867973	KIT RICAMBI	12
HOT WATER CONVERSION KIT (85°C-185°F)			
kit 199	069883973	KIT GUARNIZIONI H.W.	24
kit 249	069956973	KIT VALVOLE H.W.	18