KKL 3316 - 3816

da 07/15
da matricola 15070568

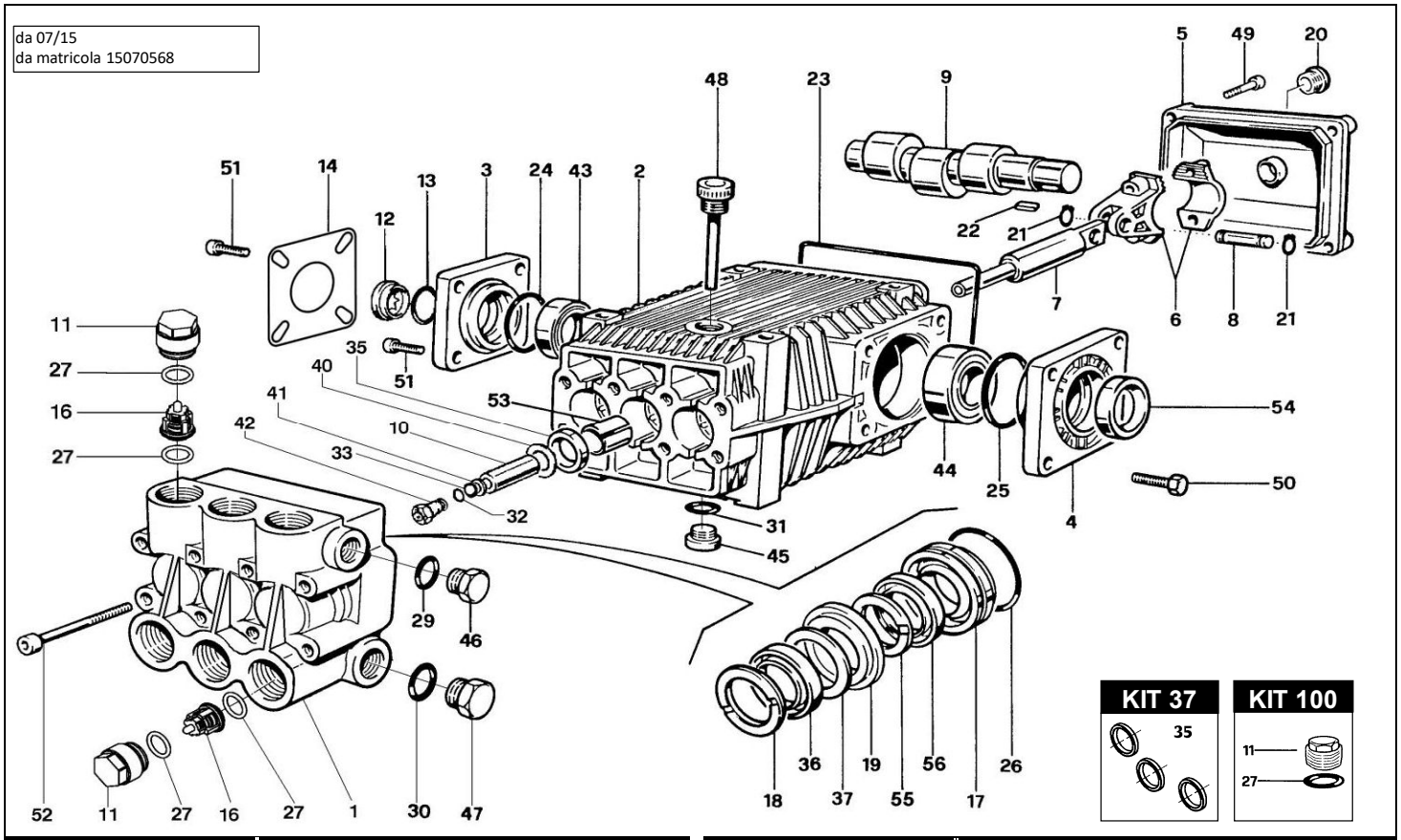

KIT 315

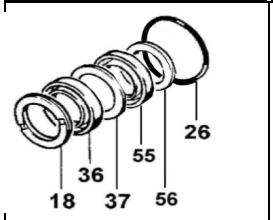

KIT 316

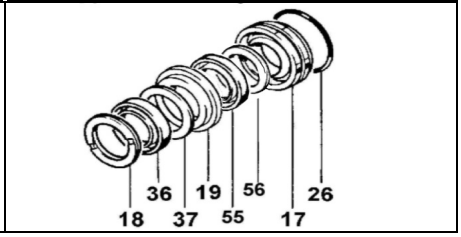

KIT 40

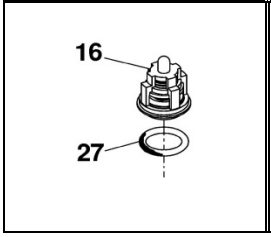

KIT 98

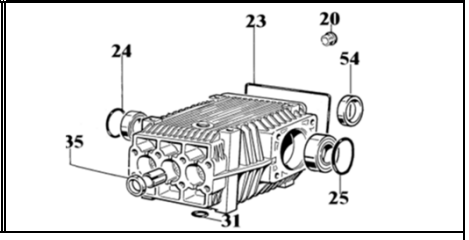

POS.	CODICE PART NO RÉF.	DENOMINAZIONE - DESCRIPTION - *DESCRIPTION*	Q.TY
1	060161282	CORPO POMPA	1
2	060021092	CARTER	1
3	060260092	COPERCHIO CUSCINETTO D.72	1
4	060017092	COPERCHIO CUSCINETTO D.80	1
5	060006092	COPERCHIO	1
6	069800972	BIELLA	3
6	862796002	VITE BIELLA [22Nm - 16,2lb·ft](*)	6
7	060071512	GUIDA PISTONE	3
8	060007492	SPINOTTO	3
9	060164262	ALBERO KKL 3316	1
9/1	060165262	ALBERO KKL 3816	1
10	060011182	PISTONE	3
11-kit 100	060095532	TAPPO VALVOLA [100Nm - 73,8lb·ft]	6
12	060019322	SPIA OLIO	1
13	803262002	ANELLO OR	1
14	060123612	LAMIERINO	1
16-kit 40	069801973	GRUPPO VALVOLA	6
17-kit 317	060222532	LANTERNA POSTERIORE	3
18-kit 315-317	802092802	ANELLO DI SPINTA	3
19-kit 317	060221532	LANTERNA ANTERIORE	3
20-kit 98	853515502	SPIA OLIO	1
21	801099002	ANELLO ELASTICO	6
22	806534002	LINGUETTA	1
23-kit 98	803210902	ANELLO OR	1
24-kit 98	803210552	ANELLO OR	1
25-kit 98	803210642	ANELLO OR	1
26-kit 315-317	803080202	ANELLO OR	3
27-kit 40 - 100	803204802	ANELLO OR	12
29	824140002	GUARNIZIONE	1
30	824230002	GUARNIZIONE	1
31-kit 98	803204802	ANELLO OR	1
32	803058002	ANELLO OR	3

POS.	CODICE PART NO RÉF.	DENOMINAZIONE - DESCRIPTION - *DESCRIPTION*	Q.TY
33	803902002	ANELLO ANTIESTRUSIONE	3
35-kit 37-98	802090002	ANELLO TENUTA RADIALE	3
36-kit 315-317	802092602	GUARNIZIONE A U	3
37-kit 315-317	060088322	ANELLO ANTIESTRUSIONE	3
40	060018682	RONDELLA	3
41	843646002	ROSETTA	3
42	060072002	VITE FISSAGGIO PISTONE [30Nm - 22,12lb·ft](*)	3
43	812848002	CUSCINETTO A RULLI	1
44	812870002	CUSCINETTO A RULLI	1
45	852687002	TAPPO G.3/4 [40Nm - 29,5lb·ft]	1
46	852629532	TAPPO G.1/2" OT [70Nm - 51,6lb·ft]	1
47	852712532	TAPPO G.1" OT [90Nm - 66,4lb·ft]	1
48	060020322	TAPPO CARICO OLIO	1
49	862216002	VITE TCEI M6x25 UNI5913 [10Nm - 7,4lb·ft]	4
50	863265002	VITE TCEI M10x25 UNI5931 [44Nm - 32,5lb·ft]	4
51	862683002	VITE TCEI M8x25 UNI5913 [22Nm - 16,2lb·ft]	4
52	863560002	VITE TCEI M10x65 UNI5913 [44Nm - 32,5lb·ft]	8
53	804300002	BOCCOLA	3
54-kit 98	802143002	ANELLO TENUTA RADIALE	1
55-kit 315-317	802303102	GUARNIZIONE U 25-35	3
56-kit 315-317	802303202	ANELLO PULITORE	3

REPAIR KIT	ITEM NO,s INCLUDED		PCS.
kit 37	069814973	KIT RICAMBI	3
kit 316	069969973	KIT RICAMBI	24
kit 315	069968973	KIT RICAMBI	18
kit 98	069842973	KIT RICAMBI	9
kit 100	069844973	KIT RICAMBI	12
kit 40	069817973	KIT RICAMBI	12
HOT WATER CONVERSION KIT (85°C-185°F)			
kit 202	069886973	KIT GUARNIZIONI H.W.	21
kit 250	069957973	KIT VALVOLE H.W.	18

I valori di coppia sono indicati tra parentesi [ ].Tolleranza Generale sul valore di coppia: 0/-20% . Tolleranza sul valore di coppia: 0/-10%(*)