# KTL 1535 - 1735 - 2035

da 07/15
da matricola 15070568

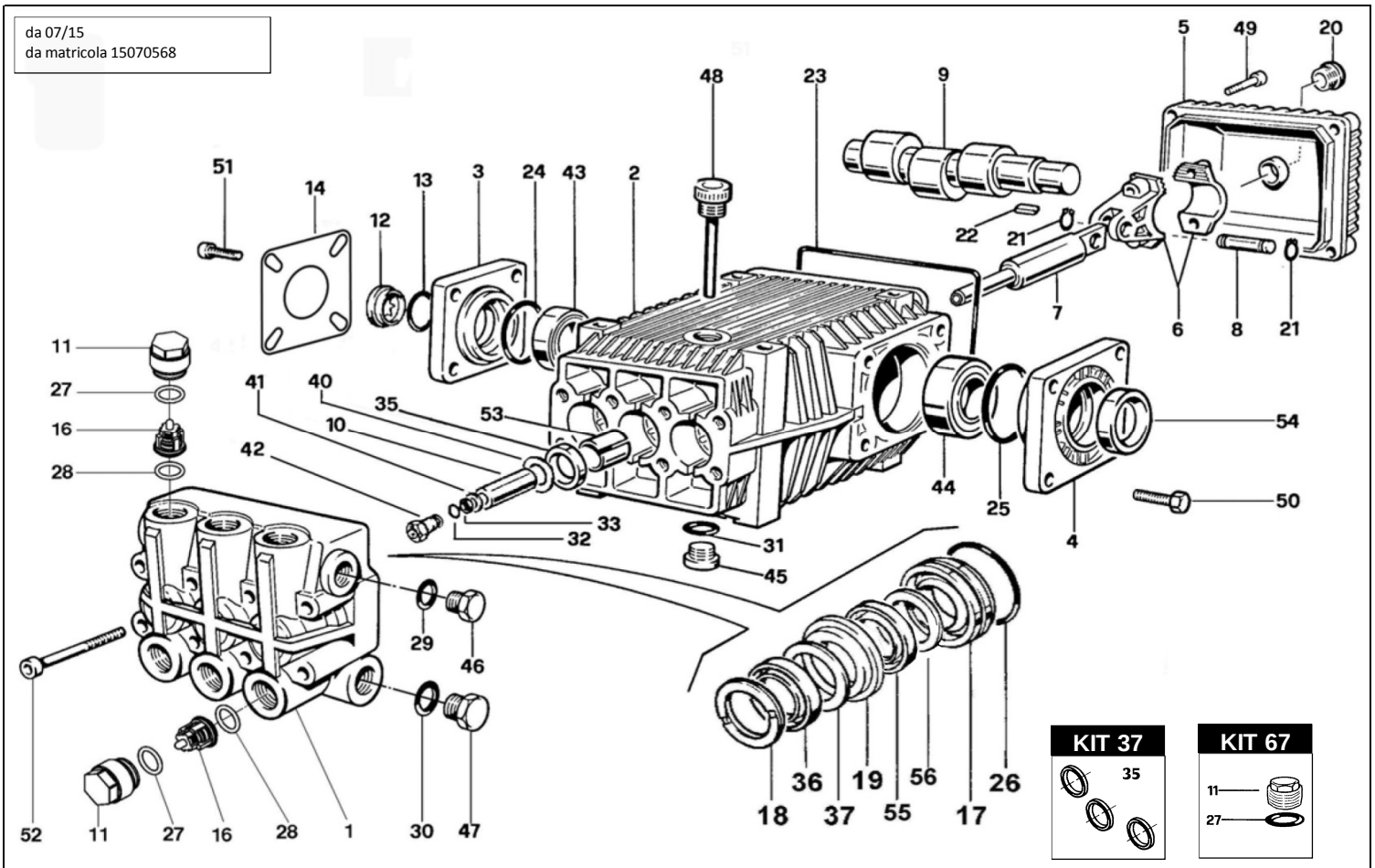


KIT 309

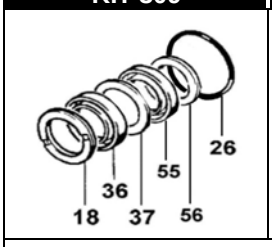


KIT 310

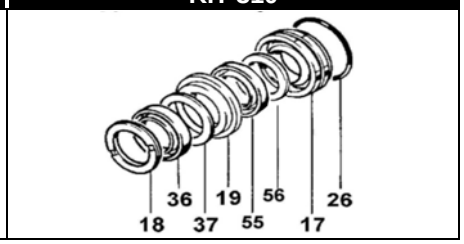


KIT 123

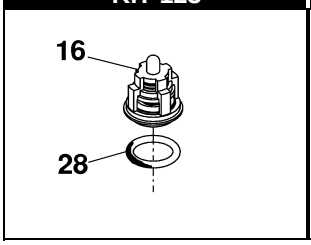


KIT 98

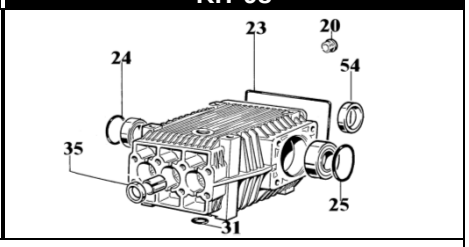


| POS. | CODICE PART NO RÉF. | DENOMINAZIONE - DESCRIPTION - *DESCRIPTION* | Q.TY |
|---|---|---|---|
| 1 | 060142282 | CORPO POMPA | 1 |
| 2 | 060001092 | CARTER | 1 |
| 3 | 060260092 | COPERCHIO CUSCINETTO D.72 | 1 |
| 4 | 060017092 | COPERCHIO CUSCINETTO D.80 | 1 |
| 5 | 060006092 | COPERCHIO | 1 |
| 6 | 069800972 | BIELLA | 3 |
| 6 | 862796002 | VITE BIELLA | 6 |
| 7 | 060065512 | GUIDA PISTONE | 3 |
| 8 | 060007492 | SPINOTTO | 3 |
| 9 | 060163262 | ALBERO KTL 1535 | 1 |
| 9/1 | 060164262 | ALBERO KTL 1735 | 1 |
| 9/2 | 060165262 | ALBERO KTL 2035 | 1 |
| 10 | 060055182 | PISTONE | 3 |
| 11-kit 67 | 070040282 | TAPPO VALVOLA M27x1,5 | 6 |
| 12 | 060019322 | SPIA OLIO | 1 |
| 13 | 803262002 | ANELLO OR | 1 |
| 14 | 060123612 | LAMIERINO | 1 |
| 16-kit 123 | 069846973 | GRUPPO VALVOLA | 6 |
| 17-kit 310 | 060216532 | LANTERNA POSTERIORE | 3 |
| 18-kit 309-310 | 802061502 | ANELLO DI SPINTA | 3 |
| 19-kit 310 | 060215532 | LANTERNA ANTERIORE | 3 |
| 20-kit 98 | 853515502 | SPIA OLIO | 1 |
| 21 | 801099002 | ANELLO ELASTICO | 6 |
| 22 | 806534002 | LINGUETTA | 1 |
| 23-kit 98 | 803210902 | ANELLO OR | 1 |
| 24-kit 98 | 803210552 | ANELLO OR | 1 |
| 25-kit 98 | 803210642 | ANELLO OR | 1 |
| 26-kit 309-310 | 803080202 | ANELLO OR | 3 |
| 27-kit 67 | 803182802 | ANELLO OR | 6 |
| 28-kit 123 | 803182802 | ANELLO OR | 6 |
| 29 | 824109002 | GUARNIZIONE | 1 |
| 30 | 824180002 | GUARNIZIONE | 1 |
| 31-kit 98 | 803204802 | ANELLO OR | 1 |
| 32 | 803055002 | ANELLO OR | 3 |

| POS. | CODICE PART NO RÉF. | DENOMINAZIONE - DESCRIPTION - *DESCRIPTION* | Q.TY |
|---|---|---|---|
| 33 | 803912002 | ANELLO ANTIESTRUSIONE | 3 |
| 35-kit 37-98 | 802090002 | ANELLO TENUTA RADIALE | 3 |
| 36-kit 309-310 | 802061602 | GUARNIZIONE A U | 3 |
| 37-kit 309-310 | 060085322 | ANELLO ANTIESTRUSIONE | 3 |
| 40 | 843826002 | RONDELLA | 3 |
| 41 | 843655002 | ROSETTA | 3 |
| 42 | 060073512 | VITE FISSAGGIO PISTONE | 3 |
| 43 | 812848002 | CUSCINETTO A RULLI | 1 |
| 44 | 812870002 | CUSCINETTO A RULLI | 1 |
| 45 | 852687002 | TAPPO G.3/4 | 1 |
| 46 | 852579532 | TAPPO G.3/8 OT | 1 |
| 47 | 852693532 | TAPPO G.3/4 OT | 1 |
| 48 | 060020322 | TAPPO CARICO OLIO | 1 |
| 49 | 862216002 | VITE TCEI M6x25 | 4 |
| 50 | 863265002 | VITE TCEI M10x25 | 4 |
| 51 | 862683002 | VITE TCEI M8x25 | 4 |
| 52 | 862985002 | VITE TCEI M8x70 | 8 |
| 53 | 804300002 | BOCCOLA | 3 |
| 54-kit 98 | 802143002 | ANELLO TENUTA RADIALE | 1 |
| 55-kit 309-310 | 802300102 | GUARNIZIONE U 18-26 | 3 |
| 56-kit 309-310 | 802300202 | ANELLO PULITORE | 3 |

| REPAIR KIT | ITEM NO,s INCLUDED | | PCS. |
|---|---|---|---|
| kit 37 | 069814973 | KIT RICAMBI | 3 |
| kit 310 | 069963973 | KIT RICAMBI | 24 |
| kit 309 | 069962973 | KIT RICAMBI | 18 |
| kit 98 | 069842973 | KIT RICAMBI | 9 |
| kit 67 | 049839973 | KIT RICAMBI | 12 |
| kit 123 | 069867973 | KIT RICAMBI | 12 |
| HOT WATER CONVERSION KIT (85°C-185°F) | | | |
| kit 199 | 069883973 | KIT GUARNIZIONI H.W. | 24 |
| kit 249 | 069956973 | KIT VALVOLE H.W. | 18 |