APR 25–APR.I 25 (OUT G.3/8 - 3/8 NPT - M22X1,5)

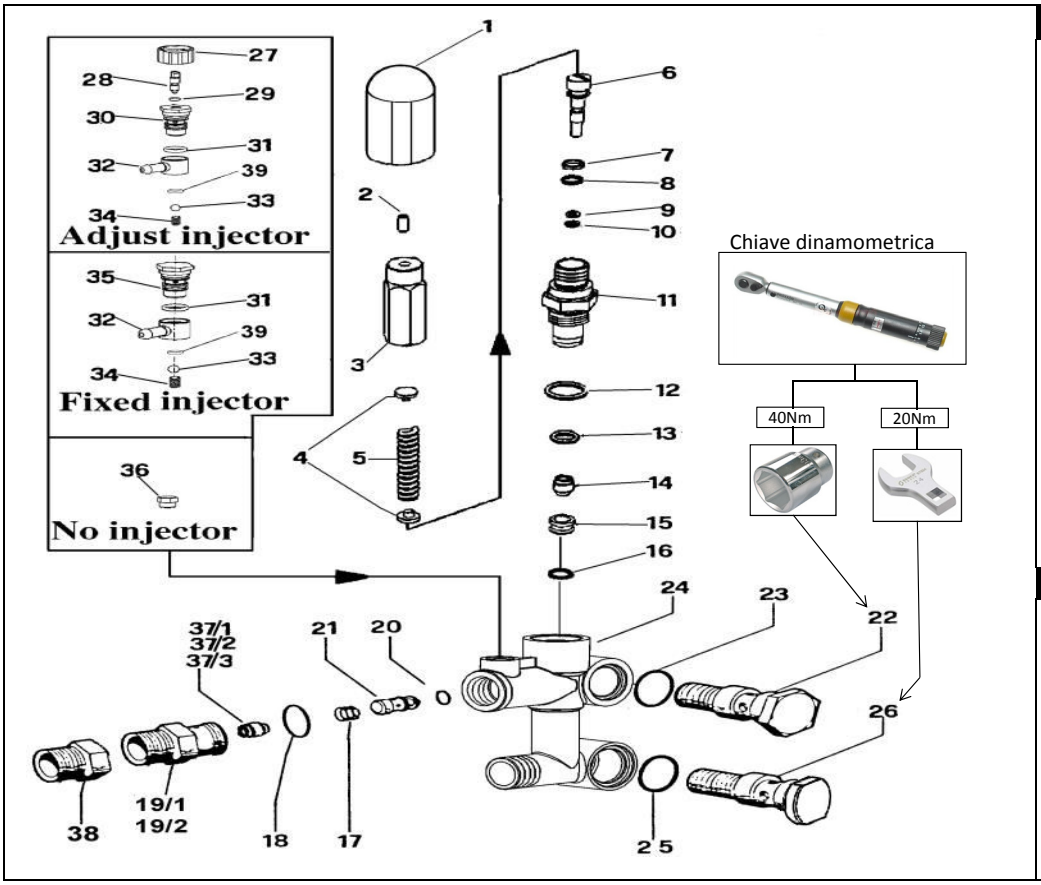

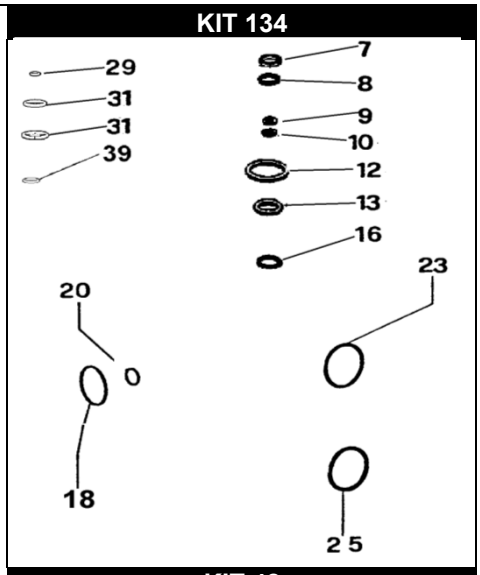

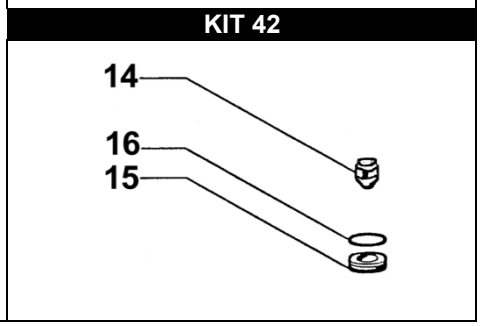

POS.	CODICE	DENOMINAZIONE /NOTE	Q.TA'
1	050271322	POMOLO BLU	1
2	862110002	VITE STEI M6X16	1
3	050269532	REGISTRO	1
4	090058532	PIATTELLO	2
5	050067492	MOLLA	1
6	050232512	PISTONCINO	1
7-Kit 134	803912002	ANELLO ANTIESTRUSIONE	1
8-Kit 134	803055502	ANELLO OR	1
9-Kit 134	803040902	ANELLO OR	1
10-Kit 134	803901002	ANELLO ANTIESTRUSIONE	1
11	050267532	NIPPLO DI REGOLAZIONE / ***(40Nm)***	1
12-Kit 134	803181202	ANELLO OR	1
13-Kit 134	803175002	ANELLO OR	1
14-Kit 42	050110512	OTTURATORE / ***(4Nm+LOXEAL 83-54)***	1
15-Kit 42	050068512	SEDE VALVOLA	1
16-Kit 42-134	803056002	ANELLO OR	1
17	050298512	MOLLA	1
18-Kit 134	803010002	ANELLO OR	1
19/1	050305532	NIPPLO G.3/8" (versione senza eiettore) / ***(25Nm)***	1
19/2	050307532	NIPPLO G.3/8" (versione con eiettore) / ***(25Nm)***	1
19/2	050309532	NIPPLO 3/8 NPT(versione con eiettore) / ***(25Nm)***	1
20-Kit 134	803049502	ANELLO OR	1
21	050297532	OTTURATORE RITEGNO	1
22	050077532	VITE CAVA G.3/8 (MANDATA) PRIMA DEL 10/12 /***(40Nm)***	1
22	050157532	VITE CAVA G.3/8 "OT" (MANDATA) DAL 10/12 /***(40Nm)***	1
23-Kit 134	803181202	ANELLO OR	2
24	050293282	CORPO VALVOLA	1
25-Kit 134	803181202	ANELLO OR	2
26	050082532	VITE CAVA G.3/8 (ASPIRAZIONE) PRIMA DEL 10/12 /***(20Nm)***	1
26	050156532	VITE CAVA G.3/8 "OT" (ASPIRAZIONE) DAL 10/12 /***(20Nm)***	1

POS.	CODICE	DENOMINAZIONE /NOTE	Q.TA'
27	050276322	POMOLO	1
28	050280532	SPILLO EIETTORE	1
29-Kit 134	803040902	ANELLO OR	1
30	050283532	VITE CAVA / ***(15Nm + LOXEAL 55-14)***	1
31-Kit 134	803059002	ANELLO OR	2
32	050277322	RACCORDO DETERGENTE	1
33	847413002	SFERA	1
34	050290512	MOLLA	1
35	050295532	VITE CAVA / ***(15Nm + LOXEAL 55-14)***	1
36	050299532	TAPPO M12X1 / ***(20Nm + LOXEAL 55-14)***	1
37/1	050287512	UGELLO D. 1,8 (OPT)	1
37/2	050288512	UGELLO D. 2,1 (OPT)	1
37/3	050289512	UGELLO D. 2,3 (OPT)	1
37/4	050323512	UGELLO D.1,6	1
38	835017502	NIPPLO G.3/8F M22X1,5/***(40Nm + LOXEAL 55-14)***	1
39-Kit 134	803043002	ANELLO OR	1

REPAIR KIT	ITEM NO,s INCLUDED		PCS.
kit 42	059889973	KIT RICAMBI	3
kit 134	059950973	KIT RICAMBI	19