APR 35-APR.I 35 (USCITA G.3/8" - M22X1.5)

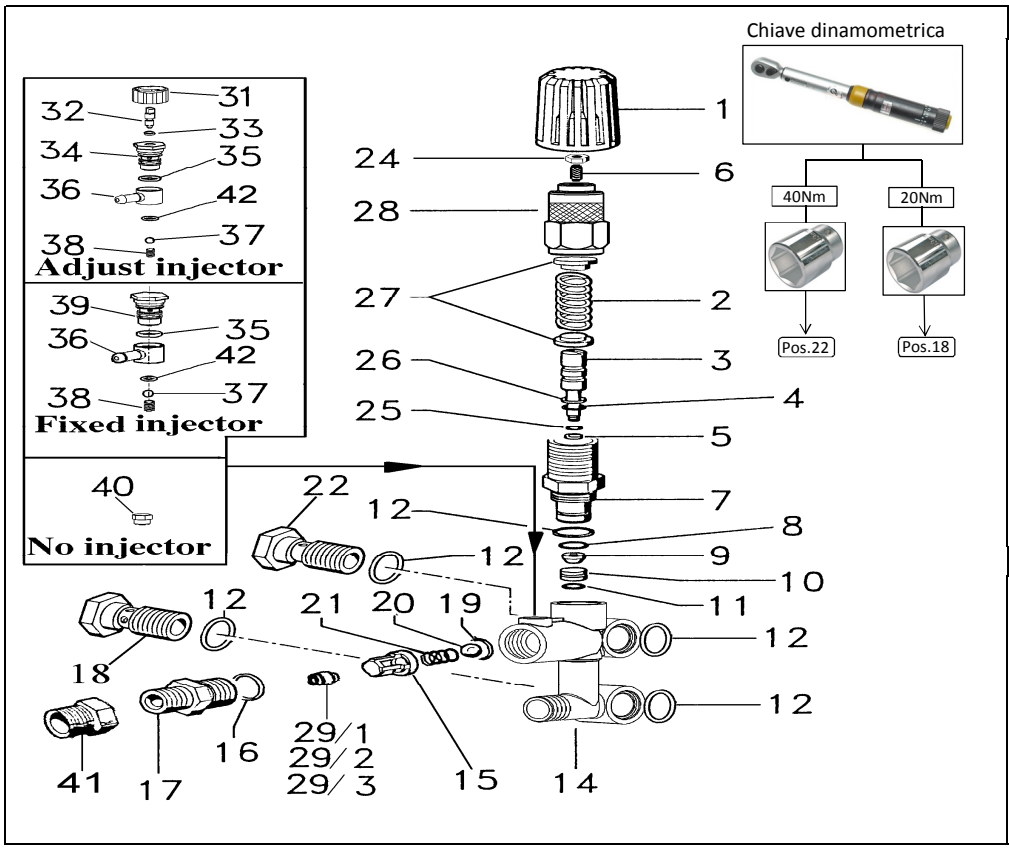

KIT 135

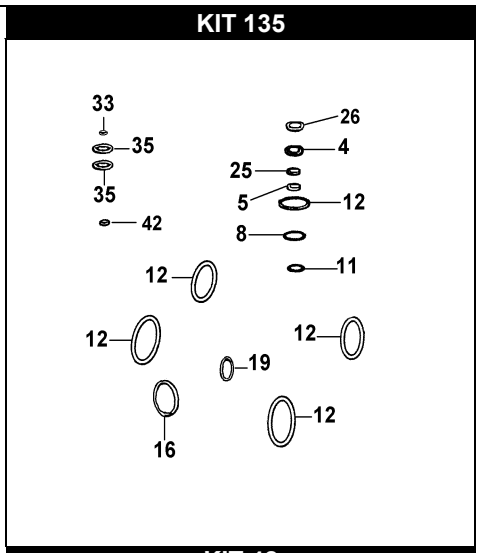

KIT 42

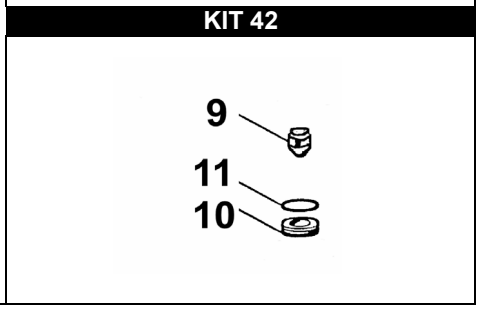

POS.	CODICE	DENOMINAZIONE /NOTE	Q.TA'
1	050128322	POMOLO	1
2	050121492	MOLLA	1
3	050099512	PISTONCINO	1
4-Kit 135	803165502	ANELLO OR	2
5-Kit 135	050112322	ANELLO ANTIESTRUSIONE	1
6	862140002	VITE	1
7	050095532	NIPPLO / ***(40Nm)***	1
8-Kit 135	803175002	ANELLO OR	1
9-Kit 42	050110512	OTTURATORE / ***(4Nm+LOXEAL 83-54)***	1
10-Kit 42	050068512	SEDE VALVOLA	1
11-Kit 42-135	803056002	ANELLO OR	1
12-Kit 135	803181202	ANELLO OR	5
14	050334282	CORPO VALVOLA	1
15	050094322	GUIDA	1
16-Kit 135	803189002	ANELLO OR	1
17	050303532	NIPPLO OUT G.3/8 / ***(25Nm)***	1
18	050082532	VITE CAVA G.3/8 (ASPIRAZIONE) prima del 10/12 ***/(20Nm)***	1
18	050156532	VITE CAVA G.3/8 (ASPIRAZIONE) dal 10/12 ***/(20Nm)***	1
19-Kit 135	803170502	ANELLO OR	1
20	847455002	SFERA	1
21	050114492	MOLLA	1
22	050077532	VITE CAVA G.3/8 (MANDATA) prima del 10/12 ***/(40Nm)***	1
22	050157532	VITE CAVA G.3/8 (MANDATA) dal 10/12 ***/(40Nm)***	1
24	814545002	DADO M6	1
25-Kit 135	803050502	ANELLO OR	1
26-Kit 135	050113322	ANELLO ANTIESTRUSIONE	2
27	050111482	RONDELLA	2
28	050291532	REGISTRO	1
29/1	050287512	UGELLO D.1,8 (OPT)	1
29/2	050288512	UGELLO D.2,1(OPT)	1
29/3	050289512	UGELLO D.2,3 (OPT)	1

POS.	CODICE	DENOMINAZIONE /NOTE	Q.TA'
29/4	050323512	UGELLO D. 1,6	1
31	050276322	POMOLO	1
32	050280532	SPILLO EIETTORE	1
33-Kit 135	803040802	ANELLO OR	1
34	050283532	VITE CAVA / ***(15Nm + LOXEAL 55-14)***	1
35-Kit 135	803059002	ANELLO OR	2
36	050277322	RACCORDO DETERGENTE	1
37	847413002	SFERA	1
38	050290512	MOLLA	1
39	050295532	NIPPLO PER EIETTORE FISSO ***/(15Nm + LOXEAL 55-***	1
40	050299532	TAPPO M12X1 / ***(20Nm + LOXEAL 55-14)***	1
41	835017502	NIPPLO USCITA M22X1.5 ***/(40Nm + LOXEAL 55-14)***	1
42-Kit 135	803043002	ANELLO OR	1

REPAIR KIT	EM NO,s INCLUDED		PCS.
kit 42	059889973	KIT RICAMBI	3
kit 135	059951973	KIT RICAMBI	21