WBG-W 1521-2021-2521-1625-2025-2525-1630-2030-2530-1535-2035-2535

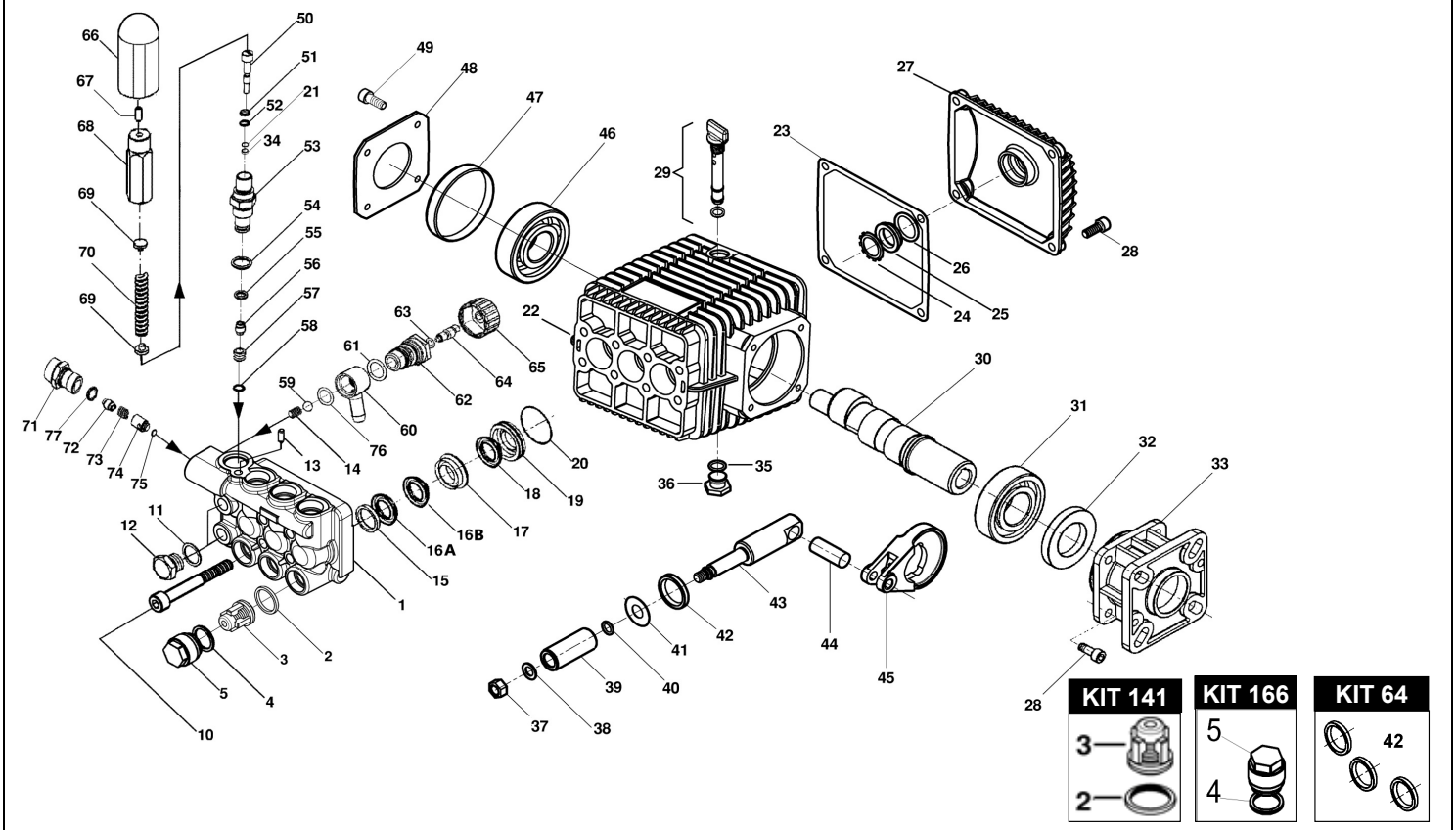

KIT 73

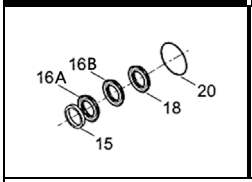

KIT 68

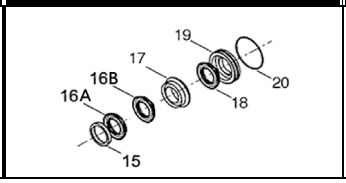

KIT 305

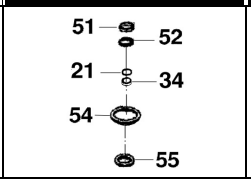

KIT 42

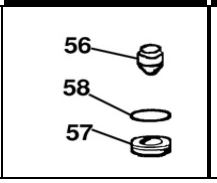

KIT 82

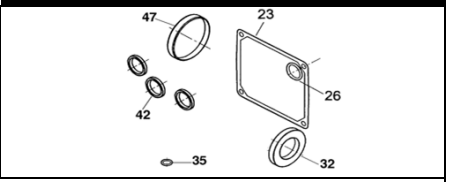

POS.	CODICE PART NO. *RÉF.*	DENOMINAZIONE - DESCRIPTION - *DESCRIPTION*	Q.TY
1	020153282	CORPO POMPA	1
2-kit 141	803061002	ANELLO OR	6
3-kit 141	019802973	GRUPPO VALVOLA	6
4-kit 166	803065002	ANELLO OR	6
5-kit 166	040365282	TAPPO VALVOLA	6
10	862900002	VITE	4
11	824079002	GUARNIZIONE	2
12	852543502	TAPPO G.1/4	2
13	862451002	VITE	1
14	050290512	MOLLA	1
15-kit 73-68	040270322	ANELLO DI SPINTA	3
16A-kit 73-68	802020002	GUARNIZIONE V 15-25	3
16B-kit 73-68	040269322	ANELLO ANTIESTRUSIONE	3
17-kit 68	040268532	LANTERNA ANTERIORE	3
18-kit 73-68	802034002	GUARNIZIONE U 15-22	3
19-kit 68	040166532	LANTERNA POSTERIORE	3
20-kit 73-68	803073002	ANELLO OR	3
21-Kit 305	803040902	ANELLO OR	1
22	040367092	CARTER POMPA	1
23-kit 82	050050722	GUARNIZIONE	1
24	801184002	ANELLO ELASTICO	1
25	040120322	SPIA OLIO	1
26-kit 82	803189002	ANELLO OR	1
27	040106092	COPERCHIO POSTERIORE	1
28	862166002	VITE	8
29	049832973	TAPPO OLIO	1
30/1	040122262	ALBERO CAVO WBG-W 2021-1521-2521	1
30/2	040123262	ALBERO CAVO WBG-W 1625-2025-2525	1
30/3	040246262	ALBERO CAVO WBG-W 1630-2030-2530	1
30/4	040125262	ALBERO CAVO WBG-W 1535-2035-2535	1
31	812750002	CUSCINETTO A SFERE	1
32 Kit 82	802125502	ANELLO TENUTA RADIALE (FINO A 08/23)	1
32 Kit 82	802125602	ANELLO TENUTA RADIALE VITON (DA 09/23)	1
33	040329092	FLANGIA MOTORE	1
34-Kit 305	803901002	ANELLO ANTIESTRUSIONE	1
35-kit 82	803057002	ANELLO OR	1
36	852543502	TAPPO G.1/4x9	1
37	814561002	DADO	3
38	843642902	ROSETTA	3
39	040010182	PISTONE DIA.15 MM	3
40	803049002	ANELLO OR	3
41	843726002	ROSETTA	3
42-kit 64-83	802035002	ANELLO TENUTA RADIALE	3
43	040012512	GUIDA PISTONE	3
44	852003002	SPINOTTO	3

POS.	CODICE PART NO. *RÉF.*	DENOMINAZIONE - DESCRIPTION - *DESCRIPTION*	Q.TY
45	040115092	BIELLA	3
46	812707002	CUSCINETTO A SFERE	1
47-kit 82	802099602	CAPPELLOTTO CHIUSURA	1
48	050045612	COPERCHIO LATERALE	1
49	861955002	VITE	4
50	050232512	PISTONCINO	1
51-Kit 305	803912002	ANELLO ANTIESTRUSIONE	1
52-Kit 305	803055502	ANELLO OR	1
53	050267532	NIPPLO DI REGOLAZIONE	1
54-Kit 305	803181202	ANELLO OR	1
55-Kit 305	803175002	ANELLO OR	1
56-Kit 42	050110512	OTTURATORE	1
57-Kit 42	050068512	SEDE VALVOLA	1
58-Kit 42	803056002	ANELLO OR	1
59	847413002	SFERA	1
60	050277322	RACCORDO DETERGENTE	1
61	803059002	ANELLO OR	2
62	050283532	VITE CAVA	1
63	803040902	ANELLO OR	1
64	050280532	SPILLO EIETTORE	1
65	050276322	POMOLO	1
66	050271322	POMOLO	1
67	862110002	VITE STEI M6X16	1
68	050269532	REGISTRO	1
69	090058532	PIATTELLO	2
70	050067492	MOLLA	1
71	050307532	NIPPLO G.3/8"	1
72/1	050323512	UGELLO D.1.6 WBG-W 2021-1521-2521	1
72/2	050287512	UGELLO D.1.8 WBG-W 1625-2025-2525	1
72/3	050288512	UGELLO D.2,1WBG-W 1630-2030-2530-1535-2035-2535	1
73	050298512	MOLLA	1
74	050297532	OTTURATORE RITEGNO	1
75	803049502	ANELLO OR	1
76	803043002	ANELLO OR	1
77	803010002	ANELLO OR	1

REPAIR KIT	ITEM NO,s INCLUDED		PCS.
kit 42	059889973	KIT RICAMBI	3
kit 73	049843973	KIT RICAMBI	15
kit 64	049836973	KIT RICAMBI	3
kit 82	049846973	KIT RICAMBI	8
kit 141	019826973	KIT RICAMBI	12
kit 166	049960973	KIT RICAMBI	12
kit 68	049840973	KIT RICAMBI	21
kit 305	049990973	KIT RICAMBI	6