WHY 1520

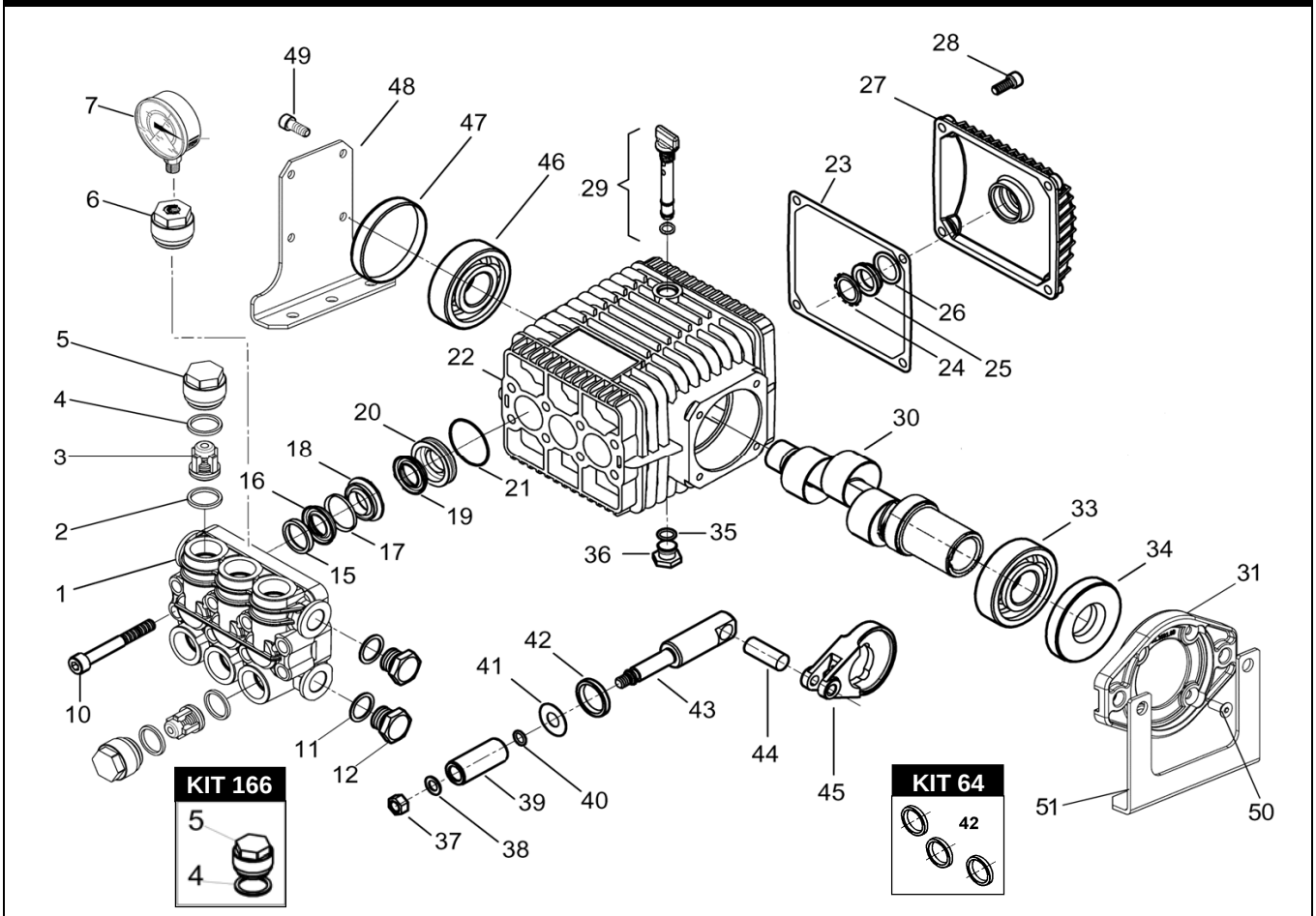

KIT 12

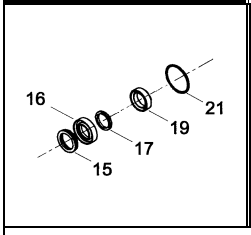

KIT 70

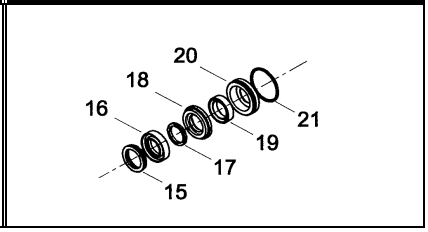

KIT 141

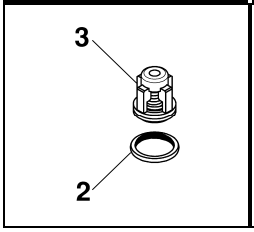

KIT 82

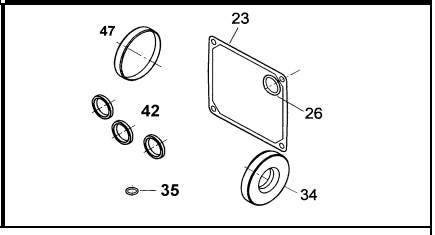

POS.	CODICE PART NO. RÉF.	DENOMINAZIONE - DESCRIPTION - *DESCRIPTION*	Q.TY
1	020007282	CORPO POMPA	1
2-kit 141	803061002	ANELLO OR	6
3-kit 141	019802973	GRUPPO VALVOLA	6
4-kit 166	803065002	ANELLO OR	6
5-kit 166	040365282	TAPPO VALVOLA	5
6	040366532	TAPPO VALVOLA PER MANOMETRO	1
7	830096002	MANOMETRO	1
10	862900002	VITE	8
11	824109002	GUARNIZIONE	2
12	852579002	TAPPO G.3/8	2
12	852579532	TAPPO G.3/8 OT. (OPTIONAL)	2
15-kit 70-12	050019322	ANELLO DI SPINTA	3
16-kit 70-12	802061002	GUARNIZIONE V 18-28	3
17-kit 70-12	050221322	ANELLO ANTIESTRUSIONE	3
18-kit 70	050223532	LANTERNA ANTERIORE	3
19-kit 70-12	802043002	GUARNIZIONE 18-24	3
20-kit 70	040165532	LANTERNA POSTERIORE	3
21-kit 70-12	803073002	ANELLO OR	3
22	040360092	CARTER POMPA	1
23-kit 83	050050722	GUARNIZIONE	1
24	801184002	ANELLO ELASTICO	1
25	040120322	SPIA OLIO	1
26-kit 83	803189002	ANELLO OR	1
27	040106092	COPERCHIO POSTERIORE	1
28	862166002	VITE	4
29	049832973	TAPPO OLIO	1

POS.	CODICE PART NO. RÉF.	DENOMINAZIONE - DESCRIPTION - *DESCRIPTION*	PCS.
30	020009262	ALBERO CAVO 5/8 WHY1520	1
30	020049262	ALBERO CAVO SCANALATO WHY1520	1
31	311681090	FLANGIA ACCOPPIAMENTO MOT. IDR.	1
33	812750002	CUSCINETTO A SFERE	1
34-kit 83	802125502	ANELLO TENUTA RADIALE	1
35-kit 83	803057002	ANELLO OR	1
36	852543502	TAPPO G.1/4x9	1
37	814561002	DADO	3
38	843642902	ROSETTA	3
39	050010182	PISTONE DIA.18 MM	3
40	803049002	ANELLO OR	3
41	843726002	ROSETTA	3
42-kit 64-83	802035002	ANELLO TENUTA RADIALE	3
43	040012512	GUIDA PISTONE	3
44	852003002	SPINOTTO	3
45	040116112	BIELLA	3
46	812707002	CUSCINETTO A SFERE	1
47-kit 83	802099602	CAPPELLOTTO CHIUSURA	1
48	311683612	PIEDINO LATO OPPOSTO	1
49	861955002	VITE	4
50	862111002	VITE	4
51	311682612	PIEDINO LATO MOTORE	1

REPAIR KIT	ITEM NO,s INCLUDED		PCS.
kit 12	049813973	KIT RICAMBI	15
kit 64	049836973	KIT RICAMBI	3
kit 70	049841973	KIT RICAMBI	21
kit 82	049846973	KIT RICAMBI	8
kit 141	019826973	KIT RICAMBI	15
kit 166	049960973	KIT RICAMBI	12