WJC-U 110 - 210 - 410 - 710

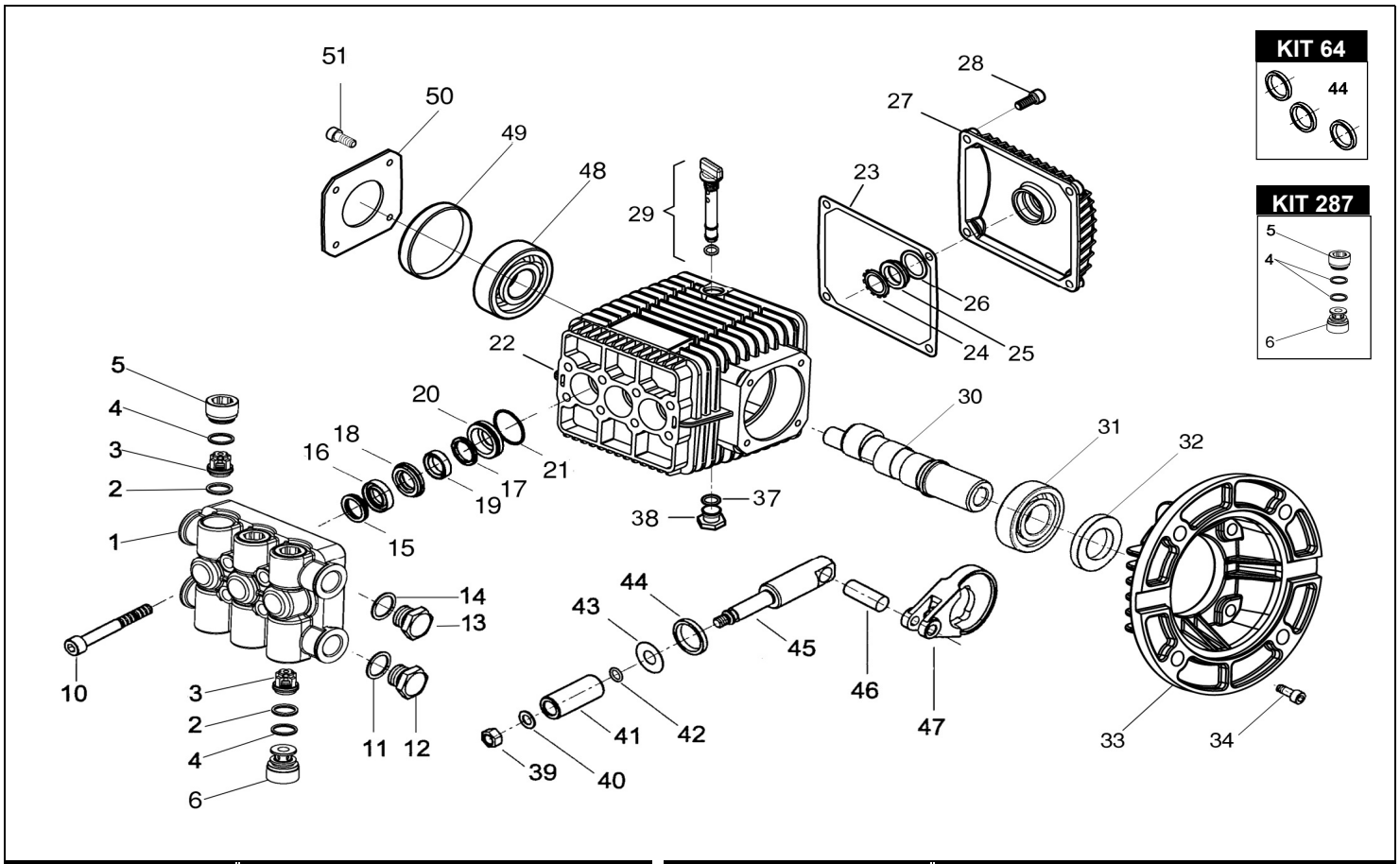

KIT 288

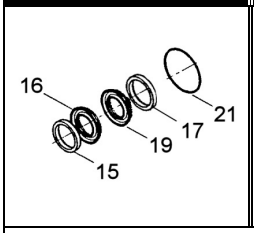

KIT 289

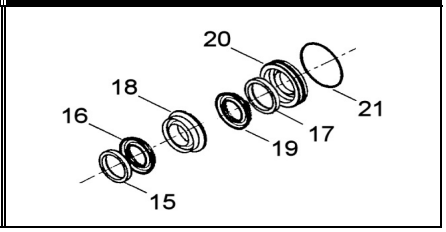

KIT 286

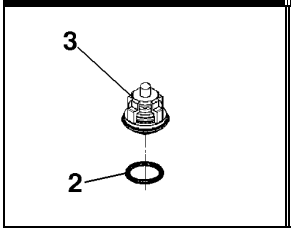

KIT 255

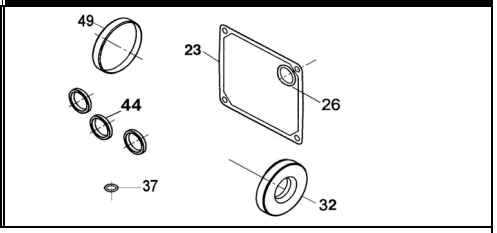

POS.	CODICE PART NO. *RÉF.*	DENOMINAZIONE - DESCRIPTION - *DESCRIPTION*	Q.TY
1	020142282	CORPO POMPA	1
2-kit 286	803061002	ANELLO OR	6
3-kit 286	029832973	GRUPPO VALVOLA	6
4-kit 287	803061002	ANELLO OR	6
5-kit 287	010102532	TAPPO VALVOLA (MANDATA)	3
6-kit 287	020143532	TAPPO VALVOLA (ASPIRAZIONE)	3
10	862892002	VITE	4
11	824109002	GUARNIZIONE	1
12	852579002	TAPPO G.3/8	1
12	852579532	TAPPO G.3/8 OT. (OPTIONAL)	1
13	852579002	TAPPO G.3/8	1
13	852579532	TAPPO G.3/8 OT. (OPTIONAL)	1
14	824109002	GUARNIZIONE	1
15-kit 288-289	040270322	ANELLO DI SPINTA	3
16-kit 288-289	802020002	GUARNIZIONE V 15-25	3
17-kit 288-289	020151322	ANELLO RASCHIATORE	3
18-kit 289	020149532	LANTERNA ANTERIORE	3
19-kit 288-289	802034002	GUARNIZIONE U 15-22	3
20-kit 289	020150532	LANTERNA POSTERIORE	3
21-kit 288-289	803073002	ANELLO OR	3
22	040367092	CARTER	1
23-kit 255	050050722	GUARNIZIONE	1
24	801184002	ANELLO ELASTICO	1
25	040120322	SPIA OLIO	1
26-kit 255	803189002	ANELLO OR	1
27	040106092	COPERCHIO POSTERIORE	1
28	862166002	VITE	4
29	049832973	TAPPO OLIO G1/4	1
30/1	040453262	ALBERO CAVO WJC-U 110	1

POS.	CODICE PART NO. *RÉF.*	DENOMINAZIONE - DESCRIPTION - *DESCRIPTION*	PCS.
30/2	040418262	ALBERO CAVO WJC-U 210	1
30/3	040444262	ALBERO CAVO WJC-U 410	1
30/4	040447262	ALBERO CAVO WJC-U 710	1
31	812837002	CUSCINETTO A SFERE	1
32-kit 255	802153002	ANELLO RADIALE	1
33	040482092	FLANGIA MOTORE ELETTRICO	1
34	862261002	VITE	4
37-kit 255	803057002	ANELLO OR	1
38	852543502	TAPPO G.1/4	1
39/1	814561002	DADO (WJC-U 710)	3
39/2	020147512	DADO (WJC-U 410)	3
39/3	020146512	DADO (WJC-U 110-210)	3
40	843642902	ROSETTA	3
41	040010182	PISTONE	3
42	803049002	ANELLO OR	3
43	843726002	ROSETTA	3
44-kit 64-255	802035002	ANELLO TENUTA RADIALE	3
45	040012512	GUIDA PISTONE	3
46	852003002	SPINOTTO	3
47	040115092	BIELLA	3
48	812707002	CUSCINETTO A SFERE	1
49-kit 255	802099602	CAPPELLOTTO CHIUSURA	1
50	050045612	COPERCHIO LATERALE	1
51	861955002	VITE	4

REPAIR KIT		ITEM NO,s INCLUDED	PCS.
kit 288	029835973	KIT RICAMBI	15
kit 289	029836973	KIT RICAMBI	21
kit 286	029833973	KIT RICAMBI	12
kit 64	049836973	KIT RICAMBI	3
kit 287	029834973	KIT RICAMBI	12
kit 255	049987973	KIT RICAMBI	8