WMH-F 1528-2528-1932-2532-1638-2038-1543-1843

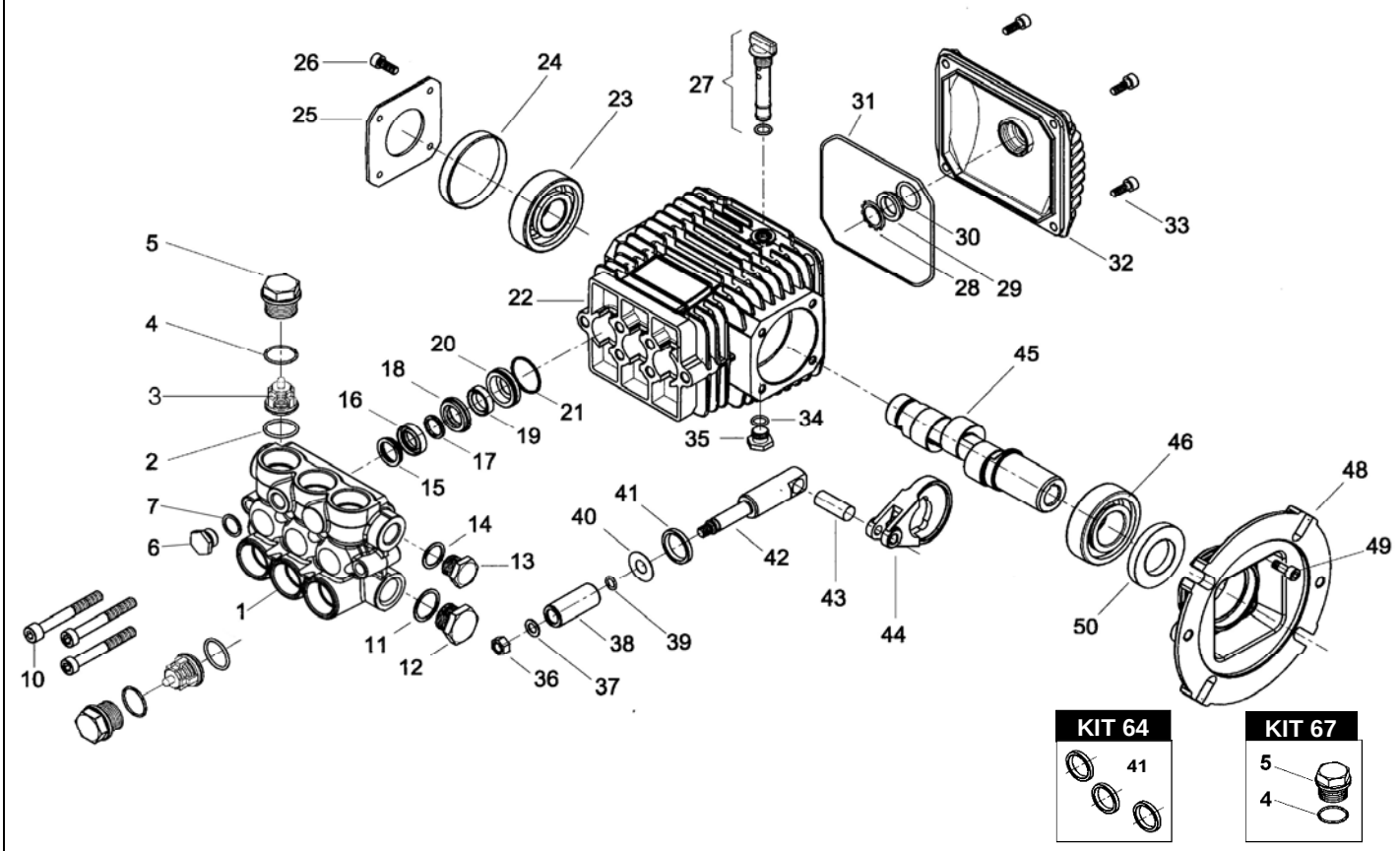

KIT 73

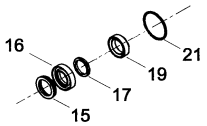

KIT 68

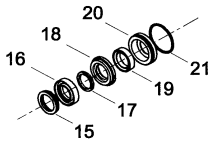

KIT 124

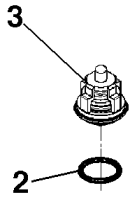

KIT 80

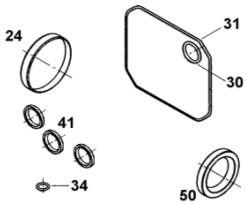

POS.	CODICE PART NO. *RÉF.*	DENOMINAZIONE - DESCRIPTION - *DESCRIPTION*	Q.TY
1	040473282	CORPO POMPA (DA 18/04/2011)	1
1	040119282	CORPO POMPA (PRIMA DEL 18/04/2011)	1
2-kit 124	803182002	ANELLO OR	6
3-kit 124	049887973	GRUPPO VALVOLA	6
4-kit 67	803182002	ANELLO OR	6
5	070040532	TAPPO VALVOLA M27x1,5 (fino a 10/2020)	6
5-kit 67	070040282	TAPPO VALVOLA M27x1,5 (da 10/2020)	6
6	852543502	TAPPO G.1/4" (DA 18/04/2011)	1
7	824079002	ROSETTA IN RAME (DA 18/04/2011)	1
10	862892002	VITE (DA 18/04/2011)	6
10	862945002	VITE (PRIMA DEL 18/04/2011)	6
11	824140002	GUARNIZIONE	1
12	852629002	TAPPO G.1/2	1
12	852629532	TAPPO G.1/2 OT. (OPTIONAL)	1
13	852579002	TAPPO G.3/8	1
13	852579532	TAPPO G.3/8 OT. (OPTIONAL)	1
14	824109002	GUARNIZIONE	1
15-kit 68-73	040270322	ANELLO DI SPINTA	3
16-kit 68-73	802020002	GUARNIZIONE V 15-25	3
17-kit 68-73	040269322	ANELLO ANTIESTRUSIONE	3
18-kit 68	040268532	LANTERNA ANTERIORE	3
19-kit 68-73	802034002	GUARNIZIONE U 15-22	3
20-kit 68	040166532	LANTERNA POSTERIORE	3
21-kit 68-73	803073002	ANELLO OR	3
22	040110092	CARTER	1
23	812725002	CUSCINETTO A SFERE	1
24-kit 80	802101002	CAPPELLOTTO CHIUSURA	1
25	050045612	COPERCHIO LATERALE	1
26	862108002	VITE	4
27	049832973	TAPPO LIVELLO OLIO	1
28	801184002	ANELLO ELASTICO	1

POS.	CODICE PART NO. *RÉF.*	DENOMINAZIONE - DESCRIPTION - *DESCRIPTION*	Q.TY
29	040120322	SPIA OLIO	1
30-kit 80	803189002	ANELLO OR	1
31-kit 80	803210682	ANELLO OR	1
32	040117092	COPERCHIO POSTERIORE	1
33	862168002	VITE	4
34-kit 80	803057002	ANELLO OR	1
35	852543502	TAPPO G1/4X9	1
36	814561002	DADO	3
37	843642902	ROSETTA	3
38	040010182	PISTONE	3
39	803049002	ANELLO OR	3
40	843726002	ROSETTA	3
41-kit 64-80	802035002	ANELLO TENUTA RADIALE	3
42	040107512	GUIDA PISTONE	3
43	852003002	SPINOTTO	3
44	040116112	BIELLA	3
45/1	040128262	ALBERO CAVO WMH-F 1528-2528	1
45/2	040141262	ALBERO CAVO WMH-F 1932-2532	1
45/3	040142262	ALBERO CAVO WMH-F 1638-2038	1
45/4	040143262	ALBERO CAVO WMH-F 1543-1843	1
46	812750002	CUSCINETTO A SFERE	1
48	040330092	FLANGIA MOTORE	1
49	862168002	VITE	4
50-kit 80	802125502	ANELLO RADIALE	1

REPAIR KIT	ITEM NO,s INCLUDED		PCS.
kit 64	049836973	KIT RICAMBI	3
kit 67	049839973	KIT RICAMBI	12
kit 68	049840973	KIT RICAMBI	21
kit 73	049843973	KIT RICAMBI	15
kit 80	049844973	KIT RICAMBI	8
KIT 124	049890973	KIT RICAMBI	12