WML 1013-1117-1214-1217-1316-1317-1515-1520-1520B
WMS 2530-2035-2535-2040-2540-2545

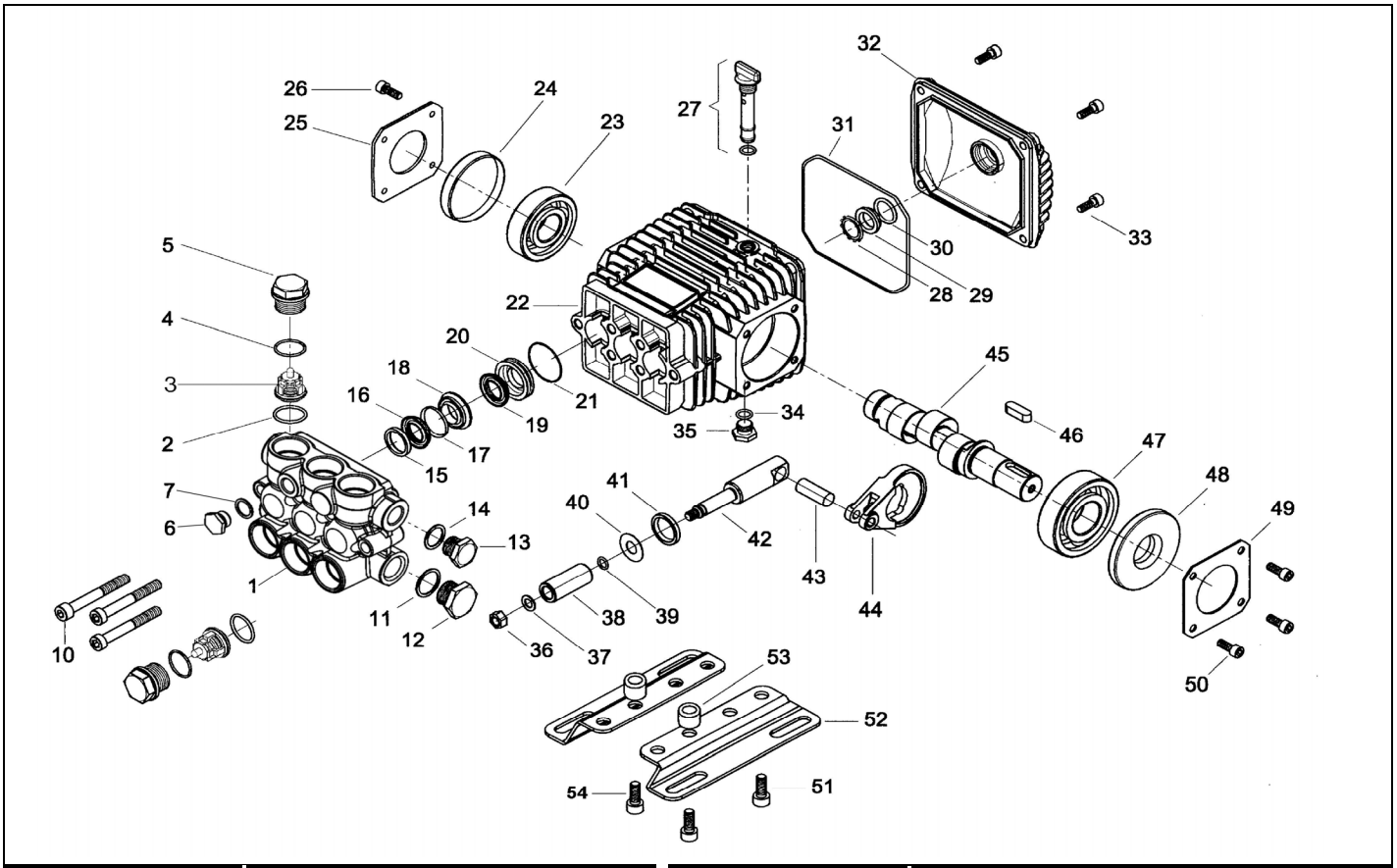

KIT 12

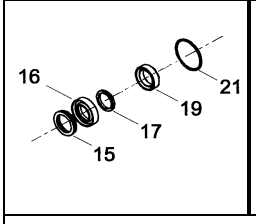

KIT 70

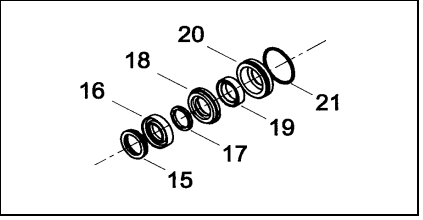

KIT 63

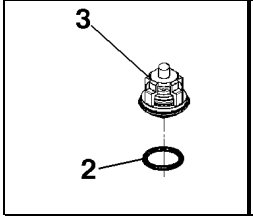

KIT 81

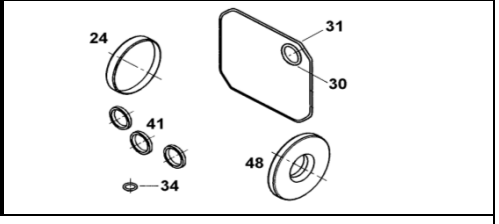

POS.	CODICE PART NO. RÉF.	DENOMINAZIONE - DESCRIPTION - *DESCRIPTION*	Q.TY
1	040472282	CORPO POMPA (dopo 18/04/2011)	1
1	040118282	CORPO POMPA (prima del 18/04/2011)	1
2-kit 63	803182002	ANELLO OR	6
3-kit 63	049824973	GRUPPO VALVOLA	6
4-kit 67	803182002	ANELLO OR	6
5	070040532	TAPPO VALVOLA M27x1,5 (fino a 10/2020)	6
5-kit 67	070040282	TAPPO VALVOLA M27x1,5 (da 10/2020)	6
6	852543502	TAPPO G.1/4" (dopo 18/04/2011)	1
7	824079002	ROSETTA IN RAME (dopo 18/04/2011)	1
10	862892002	VITE (dopo 18/04/2011)	6
10	862945002	VITE (prima del 18/04/2011)	6
11	824140002	GUARNIZIONE	1
12	852629002	TAPPO G.1/2	1
12	852629532	TAPPO G.1/2 OT. (OPTIONAL)	1
13	852579002	TAPPO G.3/8	1
13	852579532	TAPPO G.3/8 OT. (OPTIONAL)	1
14	824109002	GUARNIZIONE	1
15-kit 70-12	050019322	ANELLO DI SPINTA	3
16-kit 70-12	802061002	GUARNIZIONE V 18-28	3
17-kit 70-12	050221322	ANELLO ANTIESTRUSIONE	3
18-kit 70	050223532	LANTERNA ANTERIORE	3
19-kit 70-12	802044002	GUARNIZIONE U 18-24	3
20-kit 70	040165532	LANTERNA POSTERIORE	3
21-kit 70-12	803073002	ANELLO OR	3
22	040110092	CARTER	1
23	812725002	CUSCINETTO A SFERE	1
24 kit 81	802101002	CAPPELLOTTO CHIUSURA	1
25	050045612	COPERCHIO LATERALE	1
26	862108002	VITE	4
27	049832973	TAPPO LIVELLO OLIO	1
28	801184002	ANELLO ELASTICO	1
29	040120322	SPIA OLIO	1
30-kit 81	803189002	ANELLO OR	1
31-kit 81	803210682	ANELLO OR	1
32	040117092	COPERCHIO POSTERIORE	1

POS.	CODICE PART NO. RÉF.	DENOMINAZIONE - DESCRIPTION - *DESCRIPTION*	Q.TY
33	862168002	VITE	4
34 kit 81	803057002	ANELLO OR	1
35	852543502	TAPPO G1/4X9	1
36	814561002	DADO	3
37	843642902	ROSETTA	3
38	050010182	PISTONE	3
39	803049002	ANELLO OR	3
40	843726002	ROSETTA	3
41-kit 64-81	802035002	ANELLO TENUTA RADIALE	3
42	040107512	GUIDA PISTONE	3
43	852003002	SPINOTTO	3
44	040115092	BIELLA	3
44	040116112	BIELLA 1520B	3
45/1	040437262	ALBERO CILINDRICO WML 1117	1
45/2	040438262	ALBERO CILINDRICO WML 1214-1217-WMS2035-2535	1
45/3	040439262	ALBERO CILINDRICO WML 1316-1317	1
45/4	040440262	ALBERO CILINDRICO WML 1515-1520B-2545	1
45/5	040436262	ALBERO CILINDRICO WMS 2530-WML1013	1
45/6	040439262	ALBERO CILINDRICO WMS 2040-2540	1
46	806534002	LINGUETTA	1
47	812725002	CUSCINETTO A SFERE	1
48-kit 81	802100002	ANELLO TENUTA RADIALE	1
49	050045612	COPERCHIO LATERALE	1
50	862108002	VITE	4
51-optional	862495002	VITE	2
52-optional	040247612	PIEDE	2
53-optional	040266612	DISTANZIALE	2
54-optional	862627002	VITE	2
55-optional	049833973	KIT PIEDINI	1

REPAIR KIT	ITEM NO,s INCLUDED		PCS.
kit 12	049813973	KIT RICAMBI	15
kit 63	049835973	KIT RICAMBI	12
kit 64	049836973	KIT RICAMBI	3
kit 67	049839973	KIT RICAMBI	12
kit 70	049841973	KIT RICAMBI	21
kit 81	049845973	KIT RICAMBI	8