PRODOTTO/PRODUCT: WMG-W (1") 4031-4037-4043

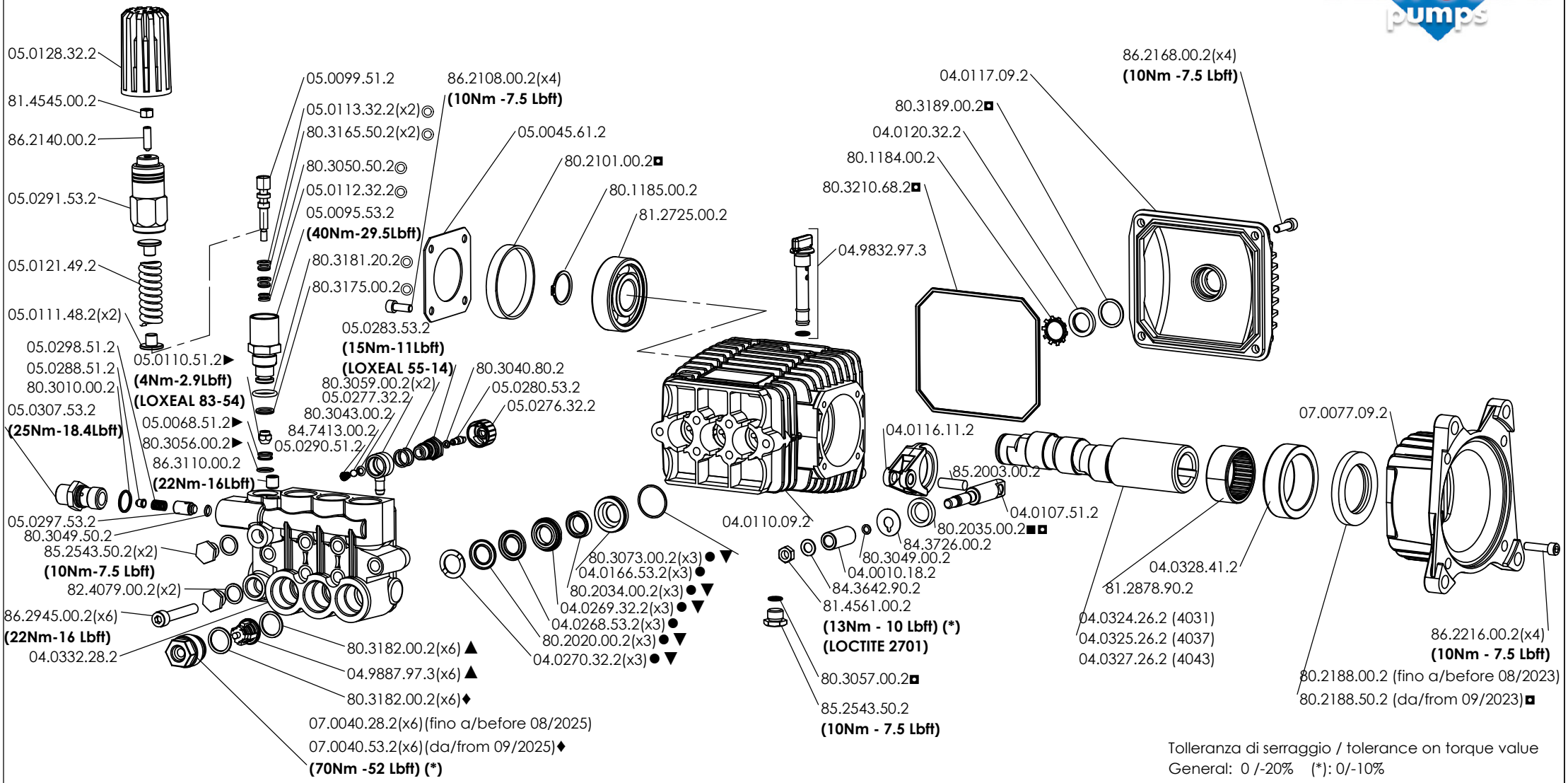

Tolleranza di serraggio / tolerance on torque value
General: 0 /-20% (*): 0/-10%

	KIT 64	KIT 124	KIT 73	KIT 68	KIT 42	KIT 79	KIT 67	KIT 306
DENOMINAZIONE - DESCRIPTION	ANELLI RADIALI GUIDE PLUNGER RODS SEALS	VALVOLE A/M +OR CHECK VALVES +O-RING	GUARNIZIONI PACKINGS	GUARNIZIONI+LANTERNE PACKINGS+GLANDS	OTTURATORE E SEDE VRP PLUG +SEAT VRP	TENUTE OLIO OIL SEALS	TAPPI VALVOLA +OR VALVE CAPS +O-RING	TENUTE VRP SEALS VRP
CODICE - CODE	04.9836.97.3	04.9890.97.3	04.9843.97.3	04.9840.97.3	05.9889.97.3	04.9842.97.3	04.9839.97.3	04.9991.97.3
COMPONENTI - COMPONENTS	■	▲	▼	●	▶	◘	♦	◎
N° PZ- N° PCS	3	12	15	21	3	8	12	8

Data/Date: 28/11/2025 Rev.:00 Note: